100 YEARS MANTION 1920 - 2020

КАТАЛОГ

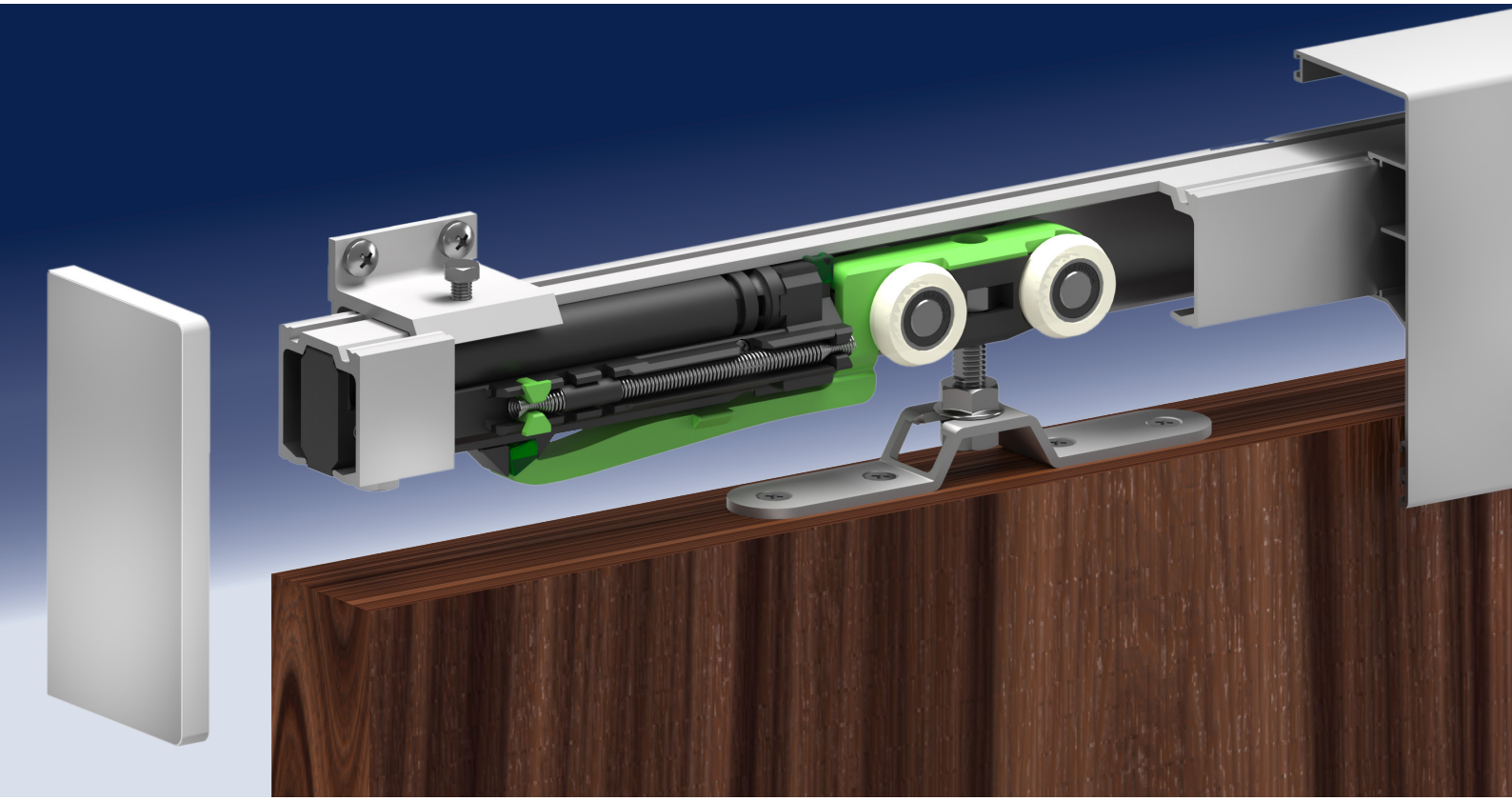

ПРОИЗВОДИТЕЛЬ РАЗДВИЖНЫХ СИСТЕМ С 1920 ГОДА

MANTION POLSKA
СИСТЕМЫ ДЛЯ РАЗДВИЖНЫХ ДВЕРЕЙ

www.mantion.pl

Информация о фирме и продуктах:

Профиль деятельности:

Наша фирма является ведущим разработчиком и производителем систем для раздвижных и складных дверей, которые широко используются как в жилищно-коммунальном хозяйстве, общественных местах, так и в промышленности и в сельском хозяйстве. В нашем предложении Вы сможете найти большой выбор мебельных аксессуаров и компонентов для гаражных ворот, оконных ставней и подвесных транспортных систем.

История

Фирма была основана в 1991 году под названием VALCOMP, под которым и осуществляла свою деятельность до конца 2017 года. В 2002 году мы стали членом Группы MANTION, мирового лидера в промышленной отрасли систем для дверей и раздвижных ворот. Мы гордимся, что, используя собственный опыт и ноу-хау всей Группы, мы можем удовлетворять потребности наших Клиентов, а также реализовывать десятки индивидуальных проектов каждый год.

Миссия

Все товары, которые находятся в нашем портфолио - от маленьких элементов до огромных промышленных проектов мы создаем с большим вдохновением, интересом и используя наш опыт. Наши отделы Исследования и Развития усердно работают над внедрением современнейших технологий для новой и существующей продукции. Мы работаем с академическими центрами во Франции, Польше и Германии. Каждый год мы регистрируем новые технические решения в Патентном Бюро, поддерживаем национальные законодательные процессы для разработки руководящих принципов по установке норм и стандартов мебельных аксессуаров, раздвижных дверей и замков для мебели.

Качество, гарантия, европейская норма

Гарантия 25 лет

На изделия с таким знаком фирма MANTION Polska Sp. z o.o. предоставляет 25-летнюю гарантию на безаварийную работу системы для дверей и гарантирует, что система не имеет производственных браков и недостатков. В рамках предоставленной гарантии будут бесплатно устранены все дефекты элементов, входящих в состав системы, при условии сборки и эксплуатации изделия по назначению.

Продукт соответствует Европейским нормам EN 1527:2019 „Строительная фурнитура. Фурнитура для раздвижных и складных дверей. Требования и методы исследований". Системы для дверей, обозначенные таким знаком, по качеству соответствуют стандартам и требованиям к фурнитуре для раздвижных и складных дверей. Изделия тестировались в фирме MANTION Polska Sp. z o.o. в соответствии с европейским стандартом EN 1527:2019. Это значит, что все модели роликов, направляющих и аксессуаров, входящих в состав систем для раздвижных дверей, были исследованы на безаварийную работу в течение полных 100 000 циклов открытия и закрытия двери, изменение сил трения, а также устойчивость к коррозии.

Изделия, обозначенные таким знаком, соответствуют нормам EN 1527:2019. В них определены требования к качеству систем для раздвижных дверей, ворот и складных дверей с 2 либо 3 створками. Находится в норме результат испытания устойчивости к коррозии (в соляном растворе), долговечности/прочности (количество циклов открытия и закрытия двери), а также начальная сила трения (начальная максимальная сила, требующаяся для открытия и закрытия двери). Наши системы, обозначенные таким символом, обладают: [К] устойчивость к коррозии - класс 2, средняя устойчивость к коррозии, характеризующаяся устойчивостью к действию распыленной соленой воды при длительности эксперимента 48 часов, предумотренной для систем, установленных внутри помещений, где может появиться конденсат, [И] износостойкость - класс 6 [самый высокий], 100 000 циклов открытия и закрытия двери, [Т] начальное трение - класс 3 [самый высокий], минимальная сила нужна для движения двери, в зависимости от веса двери, до 50кг - 10N, до 100кг - 20N, до 200кг - 30N, выше 200кг - 2% от массы двери.

Приглашаем к сотрудничеству. Более подробную информацию можно найти на стр. 95

СОДЕРЖАНИЕ

СИСТЕМЫ ДЛЯ МЕБЕЛЬНЫХ РАЗДВИЖНЫХ ДВЕРЕЙ

HORUS 6
ARES 2 8
MITRA 10
MARS 12
ARES 3 18
Алюминиевые профили для дверей 21
VIRTUS 24
DESIGN LINE MINI (системы лофт) 26
APIS 28

СИСТЕМЫ ДЛЯ МЕЖКОМНАТНЫХ РАЗДВИЖНЫХ ДВЕРЕЙ

HERKULES 120 30
HERKULES 60 32
Фурнитура для систем HERKULES 34
HERKULES GLASS 40
РУЧКИ ДЛЯ СТЕКЛЯННЫХ ДВЕРЕЙ 42
HERKULES TRIM 43
SATURN 44
JUPITER 46
ROC DESIGN (системы лофт) 48
DESIGN LINE (системы лофт) 52
WIDOOR 54
ATENA 56

СИСТЕМЫ ДЛЯ СКЛАДЫВАЮЩИХСЯ ДВЕРЕЙ И ВОРОТ

APOLLO 60
HERKULES PLUS 62
OPENTEC FW75 64
SPORTUB 600 66
SPORTUB 500 68

СИСТЕМЫ ДЛЯ СКЛАДЫВАЮЩИХСЯ ДВЕРЕЙ И ВОРОТ

SPORTUB 3530 80 кг 72
SPORTUB 5040 150 кг 74
SPORTUB 6255 400 кг 76
SPORTUB 8570 2000 кг 78
Нижние направляющие и проводники 80
Уплотнительные щетки для ворот 82

ЩЕТКИ, ВРЕЗНЫЕ РУЧКИ

Противопылевые щетки для дверей 84
Ручки и замки для разд. дверей 86
Гардеробные лифты - пантографы 88

ОГРАЖДЕНИЯ И ПЕРИЛА

Система перил для интерера 90

ДРУГИЕ ПРЕДЛОЖЕНИЯ

Системы для ставней 92
Системы технологического подвесного транспорта 94

WWW.MANTION.PL

ОБОЗНАЧЕНИЯ И СИМВОЛЫ, ПРИМЕНЯЕМЫЕ В КАТАЛОГЕ

возможные способы монтажа раздвижных дверей двух и трехстворчатых шкафов:

одинарные и двойные раздвижные межкомнатные двери:

возможные способы монтажа двух и четырехстворчатых складывающихся дверей:

ИНСТРУКЦИИ ПО МОНТАЖУ

При монтаже систем пожалуйста пользуйтесь подробной инструкцией по эксплуатации, приложенной к набору или размещенной на веб-сайте www.mantion.pl.

QR-коды после сканирования ведут на страницы www с монтажными инструкциями:

учебные фильмы по монтажу

инструкции по монтажу pdf

Учебные фильмы по монтажу имеют предметный характер и показывают лишь основные этапы монтажа. Не заменяют инструкции по монтажу, приложенной к набору.

ОБЩИЕ ПРИНЦИПЫ МОНТАЖА СИСТЕМЫ РАЗДВИЖНЫХ ДВЕРЕЙ

1. Полотно раздвижной двери всегда монтируется на двух роликах:

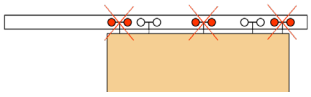

2. Системы для шкафов - длина направляющей равна ширине шкафа изнутри:

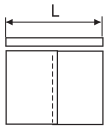

3. Системы для межкомнатных дверей - направляющая в два раза длиннее чем ширина двери:

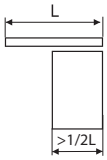

4. Направляющие можно обрезать до нужной длины

5. системы с верхним (рис.a) или нижним (рис.b) подвесом:

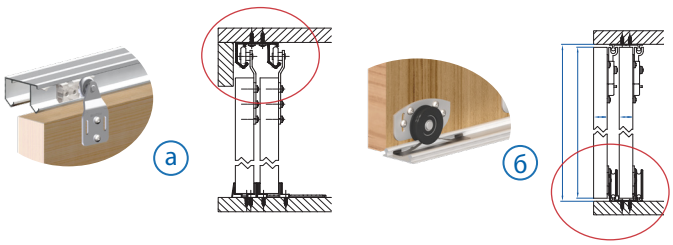

6. Варианты монтажа систем:

к потолку

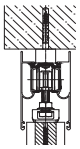

к стене

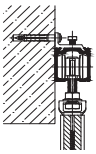

7. Для выбранных систем предлагаем алюминиевые маскировочные планки и дополнительные аксессуары:

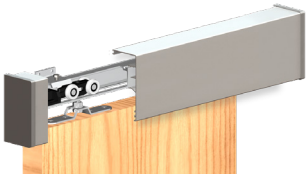

8. Монтаж нижних провадников:

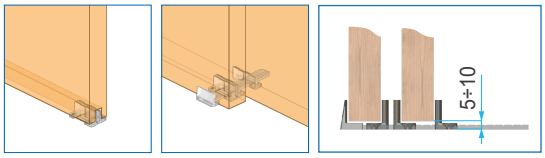

9. Монтаж направляющих - расстояние между саморезами или крепящими скобами:

40 или 50 см для алюминиевых направляющих, в зависимости от системы;
макс. 70 см для стальных направляющих

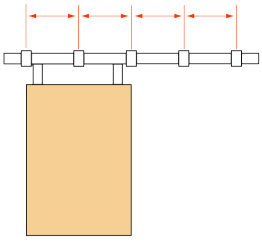

Внимание: В каталоге все размеры указаны в миллиметрах.
Производитель оставляет за собой право изменять состав, цвет и описание всех продуктов.

СИСТЕМЫ ДЛЯ РАЗДВИЖНЫХ МЕБЕЛЬНЫХ ДВЕРЕЙ

(шкафы-купе, шкафы, шкафчики, антресоли, стенды, витрины, пространство для хранения)

HORUS
вес двери до 45 кг, система с верхним подвесом 6

ARES 2
вес двери до 70 кг, двери передвигающиеся по нижней направляющей 8

MITRA
вес двери до 50 кг, двери передвигающиеся по нижней направляющей 10

MARS
одинарная дверь весом до 50 кг, система с нижней направляющей и алюминиевые дверные профили 12

ARES 3
вес двери до 70 кг, система с алюминиевыми профилями для дверей 18

АЛЮМИНИЕВЫЕ ПРОФИЛИ ДЛЯ ДВЕРЕЙ 21

VIRTUS
вес двери до 20 кг, система для витрин 24

DESIGN LINE MINI
вес двери до 20 кг, раздвижные системы лофт для мебели 26

APIS
вес двери до 9 кг, система с верхним подвесом 28

HORUS

ВЕС ДВЕРИ:	МАКС. 45 КГ
НАПРАВЛЯЮЩАЯ:	АЛЮМИНИЙ
ТОЛЩИНА ДВЕРИ:	16 - 40 ММ

Инструкция монтажа

Система для раздвижных дверей в шкафах и встроенных нишах.

- для деревянных дверей, ЛДСП, композитных материалов
- лёгкий монтаж
- бесшумное и плавное скольжение.

Ходовая часть с верхней направляющей и дверью, подвешенной на колёсиках, наиболее рекомендуется для дверей из ЛДСП. Этот материал устойчив к влаге, высоким температурам и механическим повреждениям. Также в нижней части шкафа нет порога, что является большим плюсом.

Комплекты:

L = 1200-1800 мм на две двери

L = 2000-3000 мм на три двери

Комплекты HORUS с направляющей			
№ кат.	описание	число дверей	длина направляющей
212-009	HR12	2	1200 мм
212-011	HR15	2	1500 мм
212-013	HR18	2	1800 мм
212-014	HR20	3	2000 мм
212-016	HR24	3	2400 мм
212-017	HR30	3	3000 мм
Состав комплекта		комплект для 2-х дверей	комплект для 3-х дверей
	алюминиевая направляющая	1 шт.	1 шт.
215-113	ролик 20	2 шт.	2 шт.
215-114	ролик 21	2 шт.	2 шт.
215-115	ролик 22	–	2 шт.
321-042	стопор, 2 шт.	1 комп.	1 комп.
321-049	клипстопор	–	1 шт.
216-007	проводник нижний	1 комп.	2 комп.
	саморезы	1 комп.	1 комп.
	инструкция по монтажу	1 экз.	1 экз.

Комплекты HORUS без направляющей			
№ кат.	описание		
219-002	HR01 комп. фурнитуры HORUS для 1 двери		
219-004	HR02 комп. фурнитуры HORUS для 2 дверей		
Состав комплектов фурнитуры		HR01	HR02
215-113	ролик 20	-	2 шт.
215-114	ролик 21	-	2 шт.
215-115	ролик 22	2 шт.	-
321-042	стопор, 2 шт.	-	1 комп.
321-049	клипстопор	1 шт.	-
216-007	проводник нижний	1 комп.	1 комп.
	саморезы	1 комп.	1 комп.
	инструкция по монтажу	1 экз.	1 экз.

перфорированная алюминиевая направляющая

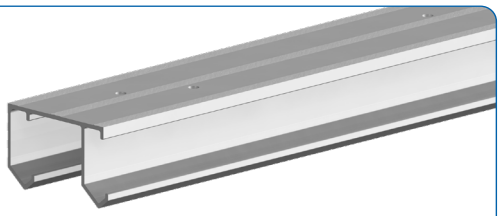

№ кат. 215-113

ролик 20

№ кат. 215-114

ролик 21

№ кат. 215-115

ролик 22*

*) ролик 22 - ролик универсальный с возможностью перемещения колеса. Заменяет ролики 20 и 21 и позволяет установливать средние двери на первой или второй рельсе направляющей.

№ кат. 216-007

универс. проводник нижний с саморезами

№ кат. 321-042

стопор 2 шт.

место установки стопора

комплект на 2 двери

Инструкция по монтажу

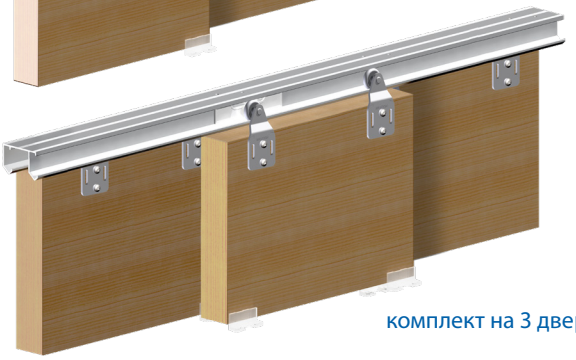

комплект на 3 двери

SILENT-STOP HORUS

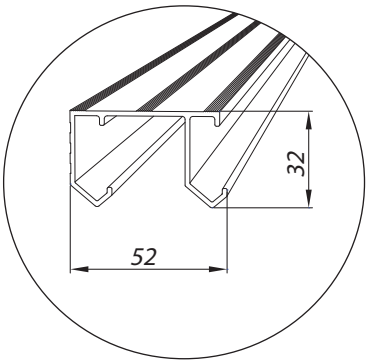

Доводчик для аккуратного закрытия дверцы шкафа	
№ кат.	описание
321-060	SILENT-STOP HORUS

Доступные длины направляющих		
№ кат.	описание	длина
214-138	алюминиевая направляющая	1200 мм
214-139	алюминиевая направляющая	1500 мм
214-140	алюминиевая направляющая	1800 мм
214-141	алюминиевая направляющая	2000 мм
214-143	алюминиевая направляющая	2400 мм
214-146	алюминиевая направляющая	3000 мм
214-147	алюминиевая направляющая	4000 мм
214-162	алюминиевая направляющая	6000 мм

№ кат. 321-060

SILENT-STOP HORUS

№ кат. 321-049

клипстопор для средних дверей

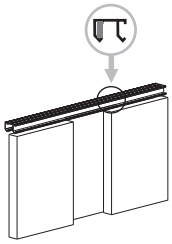

место установки клипстопора

Расчет ширины двери:

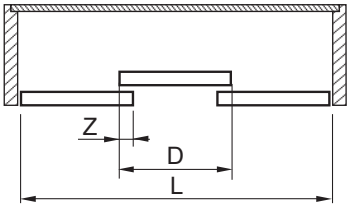

$$D = \frac{L+(n-1)\cdot Z}{n}$$

L - длина направляющей [мм]
Z - наложение створок дверей [мм] (рекомендуется 40 мм)
D - ширина створки двери [мм]
n - количество створок дверей

Паз в нижнем торце двери для проводника

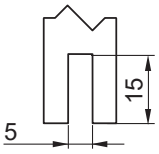

Расчет высоты двери. Монтаж системы в зависимости от толщины двери. Установка нижнего проводника.

толщина двери:
16 мм - 22 мм

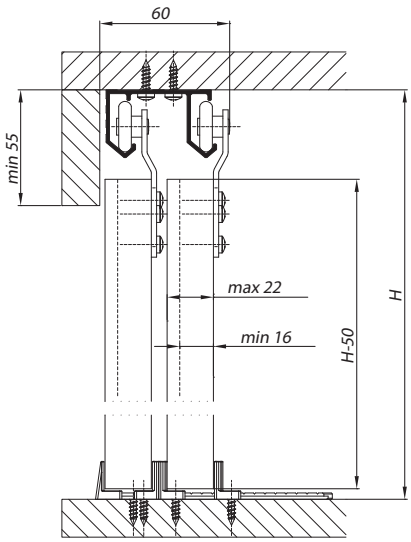

толщина двери:
23 мм - 40 мм

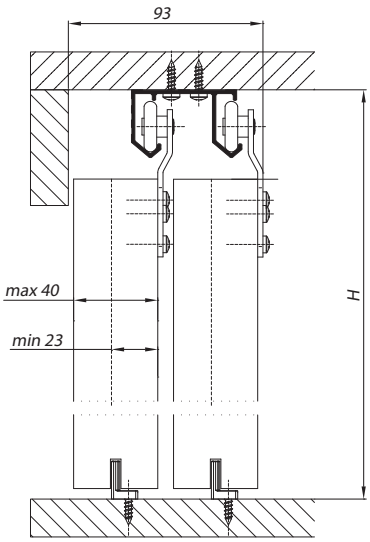

H - высота проема

ARES 2

ВЕС ДВЕРИ:	МАКС. 70 КГ
НАПРАВЛЯЮЩАЯ:	АЛЮМИНИЙ
ТОЛЩИНА ДВЕРИ:	МИН. 16 ММ

ИНСТРУКЦИЯ ПО МОНТАЖУ

Раздвижные системы для шкафов.

- для дверей из дерева или ЛДСП;
- бесшумное и плавное скольжение;
- возможность оформления отделочными профилями для большей функциональности и эстетического внешнего вида.

Комплекты:

L = 1200-1800 мм на две двери

L = 2000-3000 мм на три двери

Комплекту ARES 2 с направляющими			
№ кат.	описание	количество дверей	длина направляющей
211-050	комплект AR12	2	1200 мм
211-051	комплект AR15	2	1500 мм
211-052	комплект AR18	2	1800 мм
211-053	комплект AR20	3	2000 мм
211-054	комплект AR24	3	2400 мм
211-055	комплект AR30	3	3000 мм
Состав комплекта		комплект для 2-х дверей	комплект для 3-х дверей
	алюминиевая направляющая	4 шт.	4 шт.
215-209	нижний ролик	4 шт.	6 шт.
215-210	верхний проводник	4 шт.	6 шт.
321-054	позиционер	2 шт.	3 шт.
	саморезы	1 комп.	1 комп.
	инструкция по монтажу	1 экз.	1 экз.

Комплекты ARES 2 без направляющей			
№ кат.	описание		
219-089	AR01 комп. фурнитуры ARES для 1 двери		
219-090	AR02 комп. фурнитуры ARES для 2 дверей		
Состав комплекта фурнитуры		AR01	AR02
215-209	нижний ролик	2 шт.	4 шт.
215-210	верхний проводник	2 шт.	4 шт.
321-051	позиционер	1 шт.	2 шт.
	саморезы	1 комп.	1 комп.
	инструкция по монтажу	1 экз.	1 экз.

алюминиевая направляющая

№ кат. 215-209

нижний ролик

№ кат. 215-210

верхний проводник

№ кат. 321-054

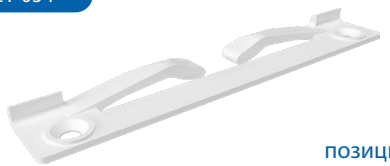

позиционер

место установки позиционера

комплект на
2 двери

комплект на
3 двери

ИНСТРУКЦИЯ ПО МОНТАЖУ

Доступные длины направляющих		
№ кат.	описание	длина
214-524	алюминиевая направляющая	1200 мм
214-525	алюминиевая направляющая	1500 мм
214-526	алюминиевая направляющая	1800 мм
214-535	алюминиевая направляющая	2000 мм
214-536	алюминиевая направляющая	2400 мм
214-527	алюминиевая направляющая	3000 мм
214-542	алюминиевая направляющая	4000 мм
214-528	алюминиевая направляющая	6000 мм

Дополнительные аксессуары:	
215-217	верхний ролик с амортизацией

№ кат. 215-217

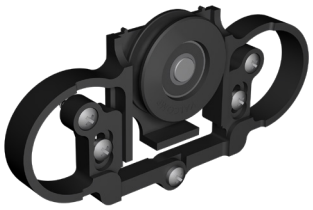

верхний направляющий ролик с амортизацией (увеличивает возможности адаптации систем к возможным неровности до 10 мм)

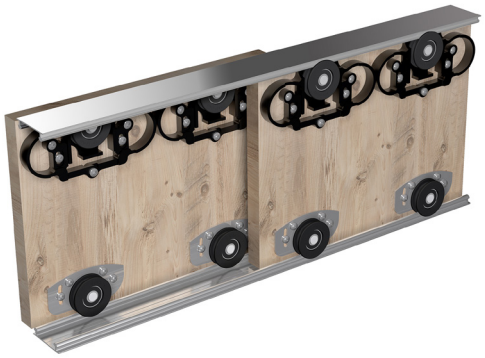

Расчет ширины двери:

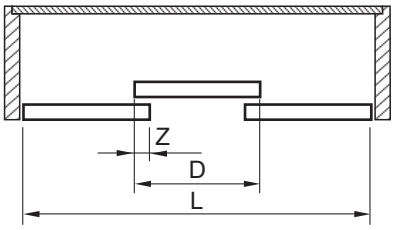

$$D = \frac{L+(n-1)\cdot Z}{n}$$

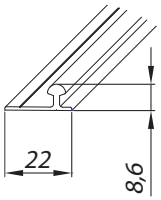

L - длина направляющей [мм]
Z - наложение створок дверей [мм] (рекомендуется 40 мм)
D - ширина створки двери [мм]
n - количество створок дверей
H - высота проема
x - толщина двери

Расчет высоты двери:

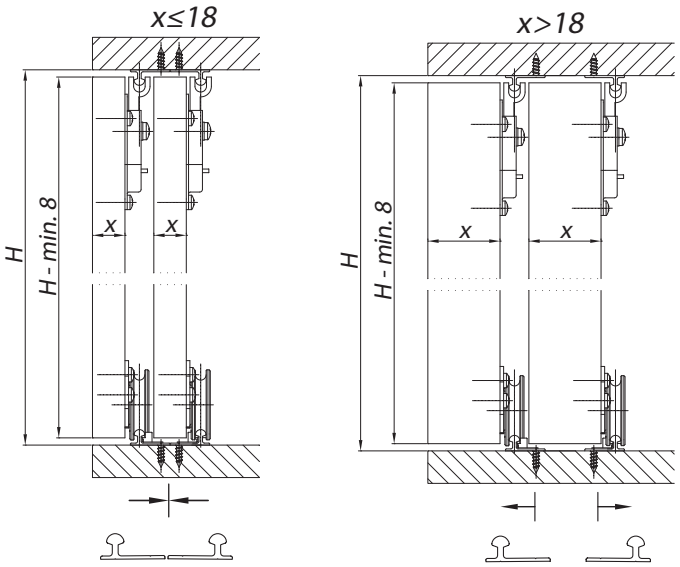

Способ монтажа направляющих в зависимости от толщины двери.

Внимание: в случае, когда дверь снабжена алюминиевыми профилями или выпуклыми ручками, их размер следует учесть при расчете толщины двери.

MITRA

ВЕС ДВЕРИ:	МАКС. 50 КГ
НАПРАВЛЯЮЩАЯ:	АЛЮМИНИЙ
ТОЛЩИНА ДВЕРИ:	МИН. 16 ММ

ИНСТРУКЦИЯ ПО МОНТАЖУ

Раздвижные системы для шкафов.

- **для дверей из дерева или ЛДСП;**
- **бесшумное и плавное скольжение;**
- **возможность оформления отделочными профилями для большей функциональности и эстетического внешнего вида.**

Комплекты MITRA без направляющих	
№ кат.	описание
215-218	MITRA компл. роликов для 1 двери
Состав комплекта	
нижний ролик, 2 шт.	
верхний ролик, 2 шт.	
саморезы, 1 комп.	
инструкция по монтажу, 1 экз.	

Аксессуары	
№ кат.	описание
321-054	позиционер

Алюминиевые направляющие	
№ кат.	описание
214-511	MITRA направляющая алюм. 1200 мм
214-512	MITRA направляющая алюм. 1500 мм
214-513	MITRA направляющая алюм. 1800 мм
214-514	MITRA направляющая алюм. 2000 мм
214-515	MITRA направляющая алюм. 2400 мм
514-517	MITRA направляющая алюм. 3000 мм

Алюминиевые направляющие, анодированные, серебро	
№ кат.	описание
214-501	MITRA направляющая 1200 мм
214-502	MITRA направляющая 1500 мм
214-503	MITRA направляющая 1800 мм
214-504	MITRA направляющая 2000 мм
214-505	MITRA направляющая 2400 мм
214-506	MITRA направляющая 3000 мм

№ кат. 215-218

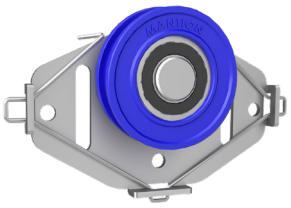

верхний ролик 2 шт.

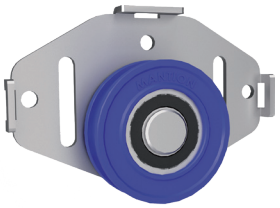

нижний ролик, 2 шт.

№ кат. 321-054

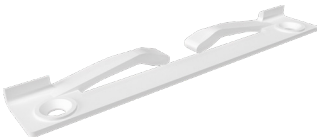

позиционер

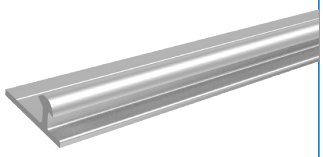

алюминиевая направляющая

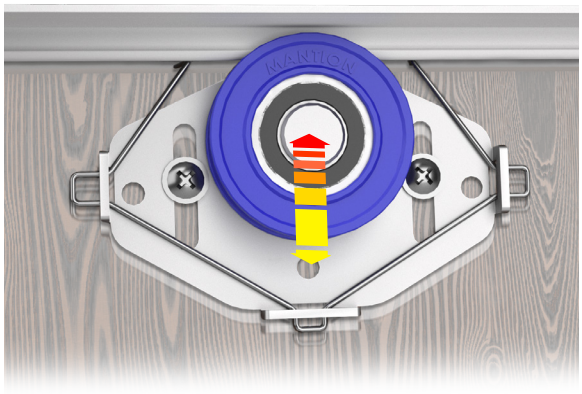

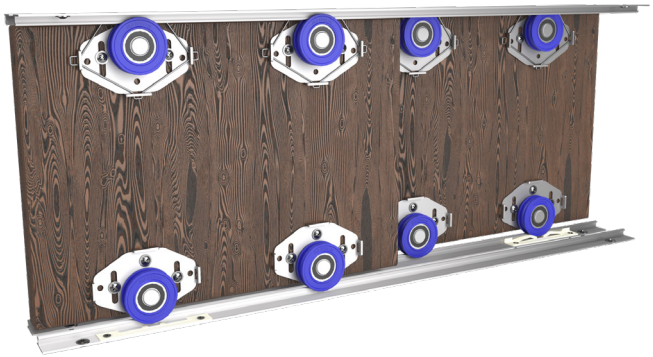

комплект на 2 двери

комплект на 3 двери

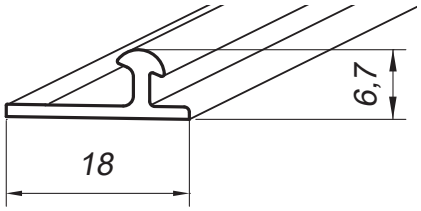

Расчет ширины двери:

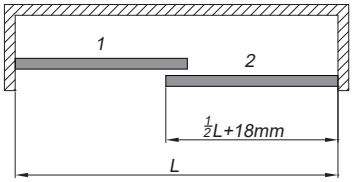

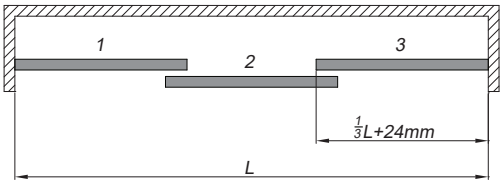

Расчет высоты двери:

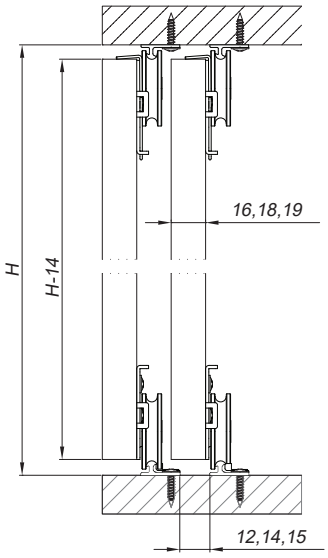

L - длина направляющей [мм]
H - высота проема

MARS КОМПЛЕКТЫ В ПОТРЕБИТЕЛЬСКИХ УПАКОВКАХ / 18 ММ

ВЕС ДВЕРИ:	МАКС. 50 КГ
НАПРАВЛЯЮЩАЯ:	АЛЮМИНИЙ
ТОЛЩИНА:	ЛДСП 18 ММ СТЕКЛО/ЗЕРКАЛО 4-6 ММ

ИНСТРУКЦИЯ ПО МОНТАЖУ

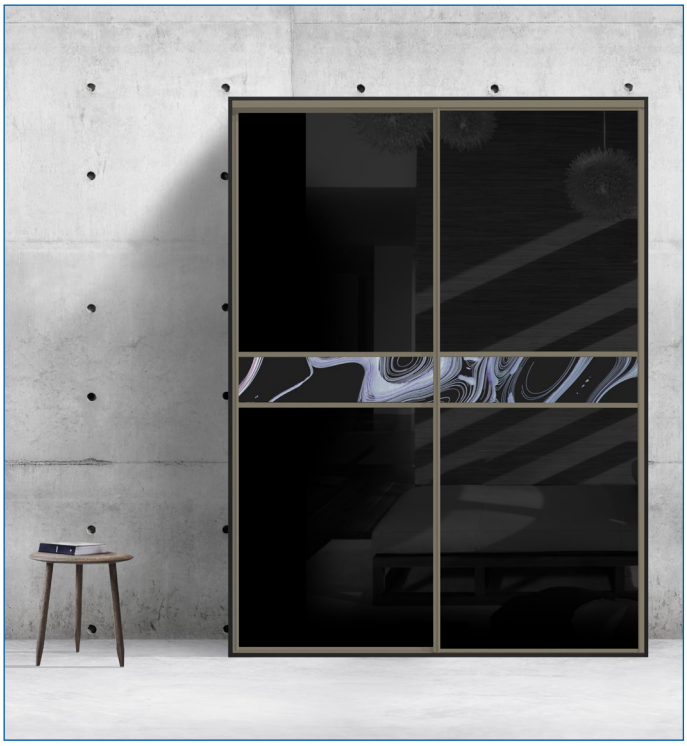

Система для раздвижных дверей в шафах и нишах (гардеробных).

- Комплект содержит профили для дверей из ЛДСП толщиной 18 мм
- Все профили и направляющие сделаны из анодированного алюминия и доступны в нескольких цветах
- Верхняя направляющая в форме буквы E позволяет приспособить систему к возможным неровностям потолка
- Нижняя направляющая содержит маскировочную планку, которая маскирует монтажные шурупы

Использование дверного доводчика повышает комфорт пользования шкафом и обеспечивает тихое и легкое закрытие двери.
Используя дополнительные элементы можно сделать двери полностью из зеркала или стекла, либо с эффектными вставками из ЛДСП или стекла.

Комплекты:

L = **макс. 2000 мм** на две двери

L = **макс. 3000 мм** на три двери

Максимальная высота системы (внутри шкафа) 2740 мм.

Комплекты MARS				
№ кат.	описание	цвет профилей	число двери	длина
213-501	комплект MARS	серебро	2	2000 мм
213-502	комплект MARS	серебро	3	3000 мм
213-503	комплект MARS	шампань	2	2000 мм
213-504	комплект MARS	шампань	3	3000 мм
213-505	комплект MARS	черный	2	2000 мм
213-506	комплект MARS	черный	3	3000 мм

Состав комплекта	для 2-х дверей	для 3-х дверей
верхняя направляющая	1 шт.	1 шт.
нижняя направляющая	1 шт.	1 шт.
силиконовая заглушка на нижней направляющей	1 шт.	1 шт.
профиль вертикальный, ручка Mars 2700 мм	4 шт.	6 шт.
уголок 2000 мм	2 шт.	3 шт.
нижний ролик	4 шт.	6 шт.
верхний ролик	4 шт.	6 шт.
позиционер	2 шт.	3 шт.
саморезы	1 комп.	1 комп.
инструкция по монтажу	1 экз.	1 экз.

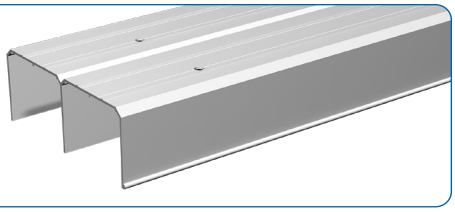

верхняя направляющая

№ кат. 215-250

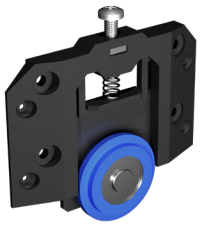

нижний ролик

№ кат. 215-251

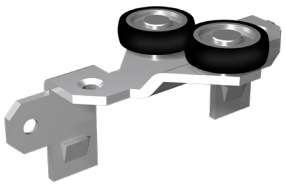

верхний ролик

№ кат. 321-064

позиционер

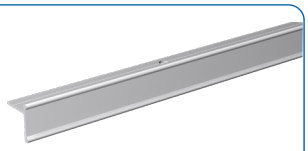

уголок 2000мм

профиль вертикальный, ручка Mars 2700 мм

нижняя направляющая с силиконовой заглушкой

комплект для 2 дверных створок

комплект для 3 дверных створок с дополнительными профилями для стеклянных дверей и соединительных профилей, а также доводчиков

доступные цвета профиля:

серебряный

шампань

черный

Дополнительные аксессуары	
№ кат.	описание
П-профили для дверей из стекла/зеркала	
219-104	MARS П-профиль с креплениями для зеркала, 2000мм, анодированный серебряный
219-105	MARS П-профиль с креплениями для зеркала, 2000мм, анодированный шампань
219-106	MARS П-профиль с креплениями для зеркала, 2000мм, анодированный черный
Профиль H18 с креплениями для зеркала	
219-101	MARS профиль H18, 2000мм, анодированный серебряный, с креплениями для зеркала/стекла
219-102	MARS профиль H18, 2000мм, анодированный шампань, с креплениями для зеркала/стекла
219-111	MARS профиль H18, 2000мм, анодированный черный, с креплениями для зеркала/стекла
Аксессуары	
321-063	SILENT-STOP MARS комп. 2 доводчиков для дверей
219-103	MARS комп. роликов для 1 двери, с прзиционером

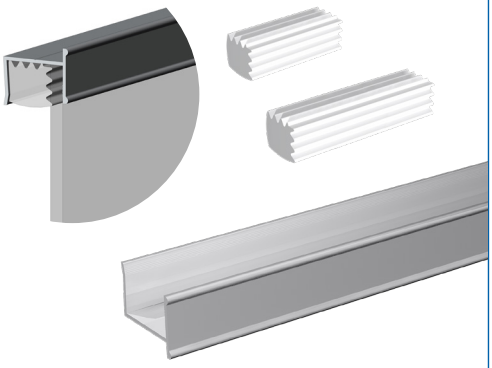

П-профиль 18x2000 мм, с фитингами для зеркала / стекла

№ кат. 321-063

доводчик SILENT-STOP MARS
(комп. содержит 2 доводчика для боковой двери шкафа; для средних дверей с доводчиком можно открывать дверь только в одном направлении)

Соединитель H18, 2000 мм, с фитингами для стекла / зеркала

MARS КОМПЛЕКТУЮЩИЕ В ТРАНСПОРТНЫХ УПАКОВКАХ / 18 ММ

ВЕС ДВЕРИ:	МАКС. 50 КГ
НАПРАВЛЯЮЩАЯ:	АЛЮМИНИЙ
ТОЛЩИНА:	ЛДСП 18ММ СТЕКЛО/ЗЕРКАЛО 4-6 ММ

ИНСТРУКЦИЯ ПО МОНТАЖУ

Система для раздвижных дверей в шкафах и нишах (гардеробных).
Для профессионального монтажа и оптовой продажи предлагаем все компоненты системы MARS в оптовых упаковках.
Все профили и направляющие сделаны из анодированного алюминия и доступны в нескольких цветах

Для оптовой продажи		
№ кат.	описание	
214-201	MARS нижняя направляющая серебряный 2000 мм	●
214-202	MARS верхняя направляющая серебряный 2000 мм	●
214-205	MARS нижняя направляющая серебряный 3000 мм	●
214-206	MARS верхняя направляющая серебряный 3000 мм	●
214-207	MARS нижняя направляющая шампань 2000 мм	●
214-208	MARS верхняя направляющая шампань 2000 мм	●
214-211	MARS нижняя направляющая шампань 3000 мм	●
214-212	MARS верхняя направляющая шампань 3000 мм	●
214-271	MARS нижняя направляющая черный 2000 мм	●
214-272	MARS верхняя направляющая черный 2000 мм	●
214-275	MARS нижняя направляющая черный 3000 мм	●
214-276	MARS верхняя направляющая черный 3000 мм	●
321-065	MARS заглушка силиконовая 2000 мм, белая	
321-066	MARS заглушка силиконовая 3000 мм, белая	
321-085	MARS заглушка силиконовая 2000 мм, чёрная	
321-086	MARS заглушка силиконовая 3000 мм, чёрная	
214-203	держатель Mars 18x2700 мм, серебро	●
214-209	держатель Mars 18x2700 мм, шампань	●
214-273	держатель Mars 18x2700 мм, чёрный	●
214-204	уголок 2000 мм, серебряный	●
214-210	уголок 2000 мм, шампань	●
214-274	уголок 2000 мм, чёрный	●
214-216	П-профиль Mars 18x2000 мм, серебряный	●
214-217	П-профиль Mars 18x2000 мм, шампань	●
214-218	П-профиль Mars 18x2000 мм, чёрный	●
214-213	профиль H18, 2000мм, серебряный	●
214-214	профиль H18, 2000 мм, шампань	●
214-215	профиль H18, 2000 мм, чёрный	●
321-069	MARS монтажный клин 40 мм к раме	
321-067	MARS монтажный клин 65 мм для роликов	
215-251	MARS ролик верхний	
215-250	MARS ролик нижний	
321-064	позиционер MARS	
321-063	SILENT-STOP MARS доводчик для дверей, комп. 2 шт.	

№ кат. 215-251

ролик верхний

профиль вертикальный, ручка Mars 2700 мм

№ кат. 215-250

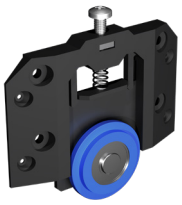

нижний ролик

№ кат. 321-064

позиционер

уголок 2000 мм

доступные цвета профей

серебряный

шампань

черный

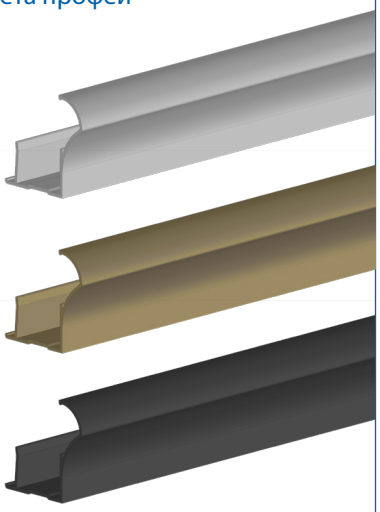

верхняя направляющая

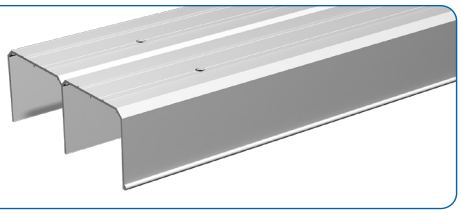

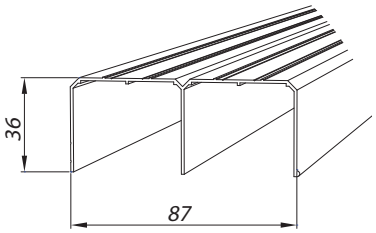

верхняя направляющая

нижняя направляющая с силиконовой заглушкой

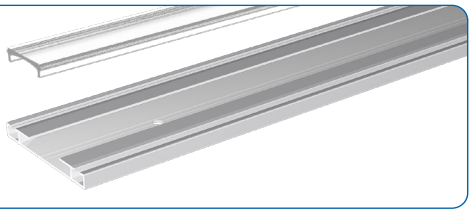

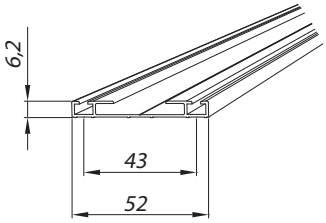

нижняя направляющая

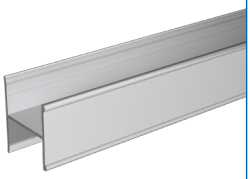

соединительный профиль H18, 2000 мм

П-профиль Mars 18x2000 мм

№ кат. 321-069

монтажный клин 40 мм для обрамления

№ кат. 321-067

монтажный клин 65 мм для роликов

№ кат. 321-063

доводчик - SILENT-STOP MARS
(комп. содержит 2 доводчика для боковой двери шкафа; для средних дверей с доводчиком можно открывать дверь только в одном направлении)

доводчик SILENT-STOP MARS

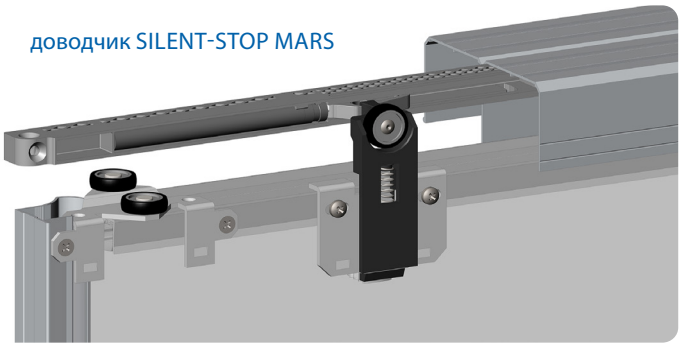

Как рассчитать ширину двери:

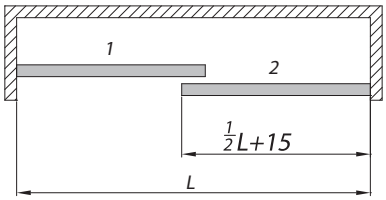

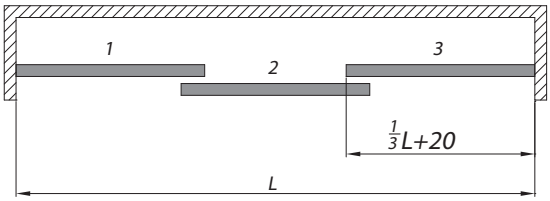

L - длина направляющей [мм]

макс. высота H = 2740 мм

Методы крепления дверных панелей

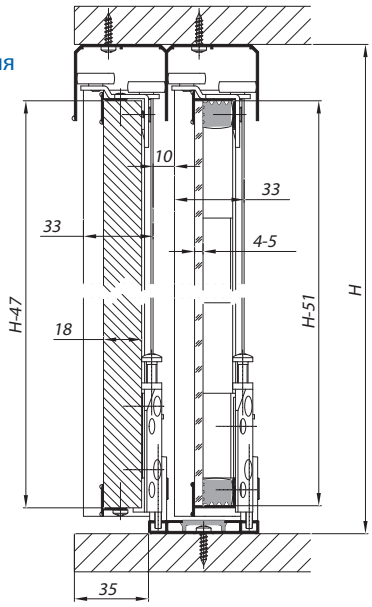

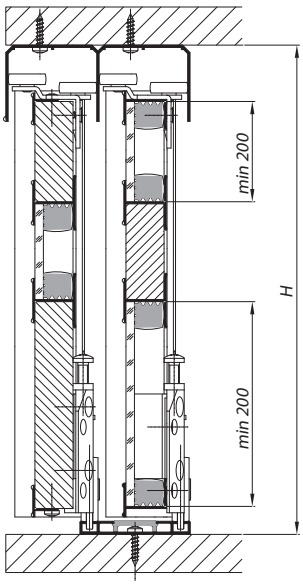

Материал дверей:

ЛДСП 18мм, зеркало либо стекло

ЛДСП 18мм со вставкой из зеркала/стекла

зеркало/стекло со вставкой из ЛДСП 18мм

MARS 16 мм

ВЕС ДВЕРИ:	МАКС. 50 КГ
НАПРАВЛЯЮЩАЯ:	АЛЮМИНИЙ
ТОЛЩИНА	ЛДСП 16 ММ СТЕКЛО/ЗЕРКАЛО 4-6 ММ

ИНСТРУКЦИЯ ПО МОНТАЖУ

Система для раздвижных дверей в шафах и нишах (гардеробных).

- Комплект содержит профили для дверей из ЛДСП толщиной 16 мм
- Все профили и направляющие сделаны из анодированного алюминия и доступны в нескольких цветах
- Использование дверного доводчика повышает комфорт пользования шкафом и обеспечивает тихое и легкое закрытие двери.
- Используя дополнительные элементы можно сделать двери полностью из зеркала или стекла, либо с эффектными вставками из ЛДСП или стекла.

L = макс. 2000 мм на две двери

L = макс. 3000 мм на три двери

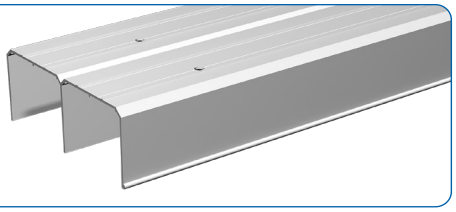

верхняя направляющая

Комплекты MARS 16 мм				
№ кат.	описание	цвет профилей	число двери	длина
213-511	комплект MARS	серебро	2	2000 мм
213-512	комплект MARS	серебро	3	3000 мм

Состав комплекта	для 2-х дверей	для 3-х дверей
верхняя направляющая	1 шт.	1 шт.
нижняя направляющая	1 шт.	1 шт.
силиконовая заглушка на нижней направляющей	1 шт.	1 шт.
профиль вертикальный, ручка Mars 2700 мм	4 шт.	6 шт.
уголок 2000 мм	2 шт.	3 шт.
нижний ролик	4 шт.	6 шт.
верхний ролик	4 шт.	6 шт.
позиционер	2 шт.	3 шт.
саморезы	1 комп.	1 комп.
инструкция по монтажу	1 экз.	1 экз.

Акссесуары	
№ кат.	описание
219-162	профиль П16 с крепл. для зеркала, 2000 мм, серебро
219-161	профиль соединит. Н16 с крепл. для зеркала, 2000 мм, серебро
321-063	доводчик SILENT-STOP MARS, 2 шт.
219-103	компл. роликов для 1 двери

№ кат. 215-250

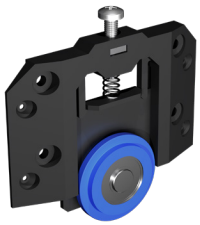

нижний ролик

№ кат. 215-251

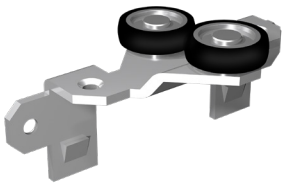

верхний ролик

№ кат. 321-064

позиционер

№ кат. 214-204

уголок 2000мм

№ кат. 214-267

профиль вертикальный, ручка Mars 2700 мм

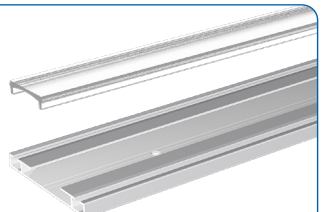

нижняя направляющая с силиконовой заглушкой

комплект для 2 дверных створок

комплект для 3 дверных створок с дополнительными профилями для стеклянных дверей и соединительных профилей, а также доводчиков

Для оптовой продажи	
№ кат.	описание
214-262	MARS направляющая верхняя алюм. анод. серебро 1200 мм
214-264	MARS направляющая верхняя алюм. анод. серебро 1800 мм
214-202	MARS направляющая верхняя алюм. анод. серебро 2000 мм
214-266	MARS направляющая верхняя алюм. анод. серебро 2400 мм
214-206	MARS направляющая верхняя алюм. анод. серебро 3000 мм
214-261	MARS направляющая нижняя алюм. анод. серебро 1200 мм
214-263	MARS направляющая нижняя алюм. анод. серебро 1800 мм
214-201	MARS направляющая нижняя алюм. анод. серебро 2000 мм
214-265	MARS направляющая нижняя алюм. анод. серебро 2400 мм
214-205	MARS направляющая нижняя алюм. анод. серебро 3000 мм
362-060	MARS заглушка пластмас. нижней направляющей, 1,2 пм, белая
362-061	MARS заглушка пластмас. нижней направляющей, 1,8 пм, белая
321-065	MARS заглушка пластмас. нижней направляющей, 2 пм, белая
362-062	MARS заглушка пластмас. нижней направляющей, 2,4 пм, белая
321-066	MARS заглушка пластмас. нижней направляющей, 3 пм, белая
214-267	MARS профиль алюм. вертикальн. 16x2700 мм, анод. серебро
214-204	уголок алюм. 2000 мм, анод. серебро
214-268	П-профиль алюм. 16x1800 мм, анод. серебро
214-071	алюм. соединительный профиль H16, 1800 мм, анод. серебро
321-069	MARS монтажный клин 40 мм для обрамления
321-067	MARS монтажный клин 65 мм для роликов
215-251	ролик верхний (MARS)
215-250	ролик нижний (MARS)
321-064	позиционер (MARS)
321-063	доводчик SILENT-STOP MARS, 2 шт.

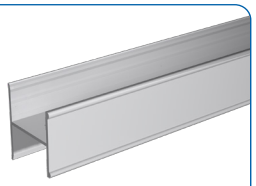

соединительный профиль H18, 2000 мм

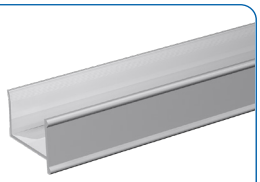

П-профиль Mars 18x2000 мм

№ кат. 219-162

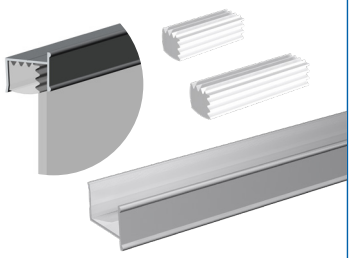

швеллер 18x2000 мм, с фитингами для зеркала / стекла

№ кат. 321-069

монтажный клин 40 мм для обрамления

№ кат. 219-161

Соединитель H18, 2000 мм, с фитингами для стекла / зеркала

№ кат. 321-067

монтажный клин 65 мм для роликов

№ кат. 321-063

доводчик - SILENT-STOP MARS
(комп. содержит 2 доводчика для боковой двери шкафа; для средних дверей с доводчиком можно открывать дверь только в одном направлении)

доводчик SILENT-STOP MARS

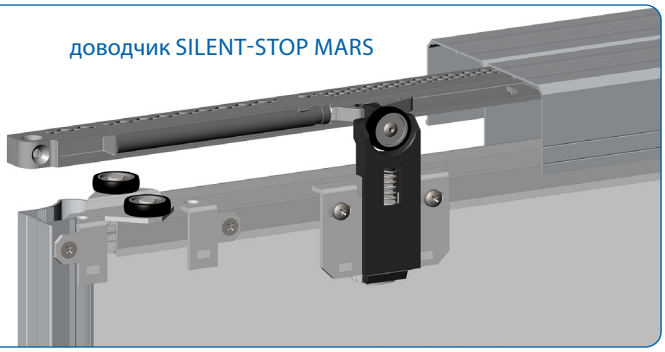

ARES 3 / 18 мм

ВЕС ДВЕРИ:	МАКС. 70 КГ
НАПРАВЛЯЮЩАЯ:	АЛЮМИНИЙ
ТОЛЩИНА ДВЕРИ:	ЛДСП 18 ММ СТЕКЛО 4-6 ММ

ИНСТРУКЦИЯ ПО МОНТАЖУ

Система для раздвижных дверей для шкафа.

- содержит комплект профилей для дверей из ЛДСП толщиной 18 мм
- система ARES 3 это уникальное соединение точной и удобной конструкции и элегантного минималистического дизайна
- оптимизированная конструкция устраняет трудности с монтажем, для которого не требуется специальный инструмент
- использованием соединяющих профилей можно делать вставки с зеркала или стекла 4-6 мм
- тихое и легкое открытие
- профили и направляющие доступны в 6 цветах

Комплекты:

L = макс. 1800 мм на две двери

L = макс. 2700 мм на три двери

Максимальная высота системы (внутри шкафа) 2714 мм.

Комплекты ARES 3				
№ кат.	описание	цвет профилей	кол-во дверей	длина направляющих
212-130	комплект ARES3 2/180	серебряный	2	1800 мм
212-131	комплект ARES3 2/180	золотой	2	1800 мм
212-132	комплект ARES3 2/180	шампань	2	1800 мм
212-145	комплект ARES3 2/180	дуб сонома	2	1800 мм
212-146	комплект ARES3 2/180	венге	2	1800 мм
212-170	комплект ARES3 2/180	белый	2	1800 мм
212-133	комплект ARES3 3/270	серебряный	3	2700 мм
212-134	комплект ARES3 3/270	золотой	3	2700 мм
212-135	комплект ARES3 3/270	шампань	3	2700 мм
212-147	комплект ARES3 3/270	дуб сонома	3	2700 мм
212-148	комплект ARES3 3/270	венге	3	2700 мм
212-171	комплект ARES3 3/270	белый	3	2700 мм
Состав набора:			комплект для 2-х дверей	комплект для 3-х дверей
	верхняя направляющая		1 шт.	1 шт.
	нижняя направляющая		1 шт.	1 шт.
	профиль вертикальный, ручка Ares 2700 мм		4 шт.	6 шт.
	уголок 1800 мм		2 шт.	3 шт.
215-216	верхний ролик		4 шт.	6 шт.
215-215	нижний ролик		4 шт.	6 шт.
321-054	позиционер		2 шт.	3 шт.
	саморезы		1 комп.	1 комп.
	инструкция по монтажу		1 экз.	1 экз.

направляющая алюминиевая, анодированная, верхняя с интегрированной маскировочной планкой

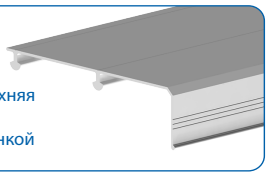

направляющая алюминиевая, анодированная, нижняя

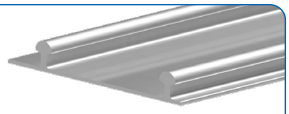

уголок алюминиевый, анодированный, 1800 мм

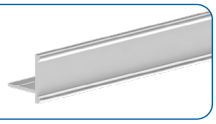

№ кат. 215-216

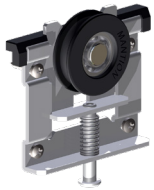

верхний ролик

профиль вертикальный, ручка Ares 2700 мм

№ кат. 215-215

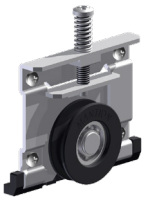

нижний ролик

№ кат. 321-054

позиционер

ИНСТРУКЦИЯ ПО МОНТАЖУ

комплект для 2 дверных створок

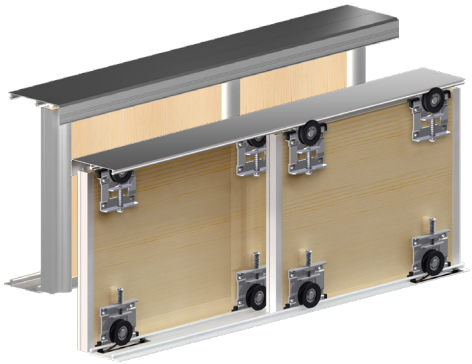

ИНСТРУКЦИЯ ПО МОНТАЖУ

комплект для 3 дверных створок

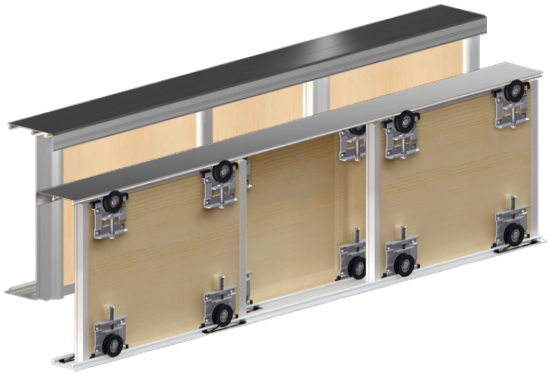

Доступные цвета профиля:

серебряный | шампань | золотой | дуб сонома | венге | белый

Комплект фурнитуры с профилями для дополнительной створки		
№ кат.	описание	
219-011	Комплект фурнитуры для 1 створки ARES3, серебряный	
219-012	Комплект фурнитуры для 1 створки ARES3, золотой	
219-013	Комплект фурнитуры для 1 створки ARES3, шампань	
219-049	Комплект фурнитуры для 1 створки ARES3, белый	
219-015	Комплект фурнитуры для 1 створки ARES3, дуб сонома	
219-041	Комплект фурнитуры для 1 створки ARES3, венге	
Состав комплекта фурнитуры		количество
	профиль вертикальный, ручка Ares 2700 мм	2 шт.
	уголок 1800 мм	1 шт.
215-216	верхний ролик	2 шт.
215-215	нижний ролик	2 шт.
321-054	позиционер	1 шт.
	саморезы	1 комп.
	инструкция по монтажу	1 экз.

Комплект роликов для дополнительной створки		
№ кат.	описание	
219-014	комп. роликов ARES 3 на одну створку	
Состав комплекта роликов		количество
215-216	верхний ролик	2 шт.
215-215	нижний ролик	2 шт.
321-051	позиционер	1 шт.
	саморезы	1 комп.
	инструкция по монтажу	1 экз.

При установке дополнительной двери следует использовать комплект фурнитуры ARES3 на одну створку раздвижной двери.

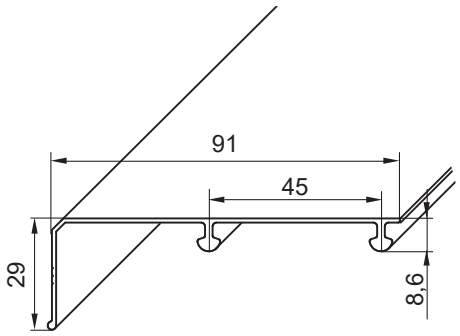

верхняя направляющая

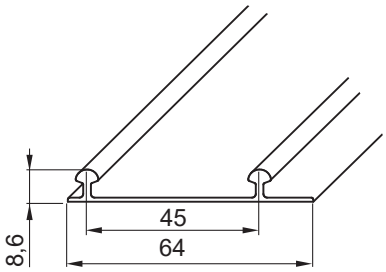

нижняя направляющая

Монтажные размеры на следующей странице.

ARES 3 / 18 мм

При установке вставок из зеркала или из ЛДСП следует применять соединительный профиль соответствующего цвета.

Соединительный профиль H	
№ кат.	описание
219-021	профиль H18, серебро
219-022	профиль H18, золотой
219-023	профиль H18, шампань
219-051	профиль H18, дуб сонома
219-052	профиль H18, венге
219-053	профиль H18, белый

Состав комплекта	количество
соединительный профиль H18, 1800 мм	1 шт.
клин для стекла	16 шт.
амортизирующая прокладка для стекла	12 шт.

Соединительный профиль H для зеркала 4-6 мм и ЛДСП 18 мм

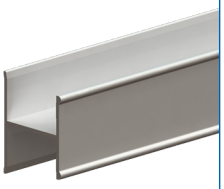

16 клинов для стекла и 12 амортизирующих прокладок ЛДСП/зеркало плита/плита для установки зеркала в профиле

ИНСТРУКЦИЯ ПО МОНТАЖУ

Соединительный профиль H для системы Ares 3 позволяет установить дополнительную вставку из зеркала или плиты.

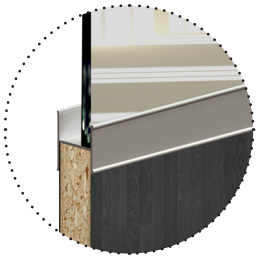

ЛДСП/зеркало

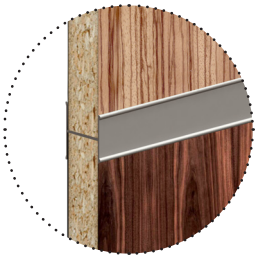

ЛДСП/ЛДСП

Максимальный размер проема:

Комплект на 2 створки:

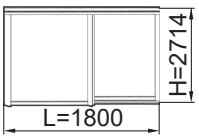

Комплект на 3 створки:

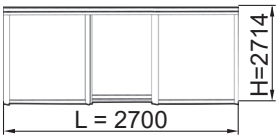

Расчет ширины двери:

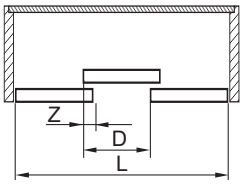

$$D = \frac{L+(n-1)\cdot Z}{n}$$

L - длина направляющей [мм]
Z - наложение створок [мм] (рекомендуется 60 мм)
D - ширина створки двери [мм]
n - количество дверных створок

H - высота проема
h - высота вставки
x - толщина двери 18 мм

Высота дверных вставок:

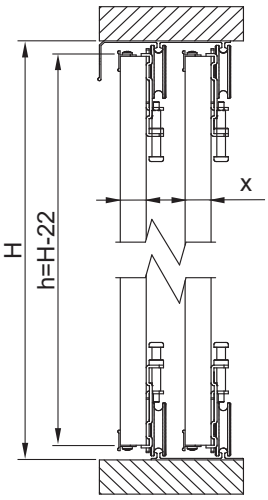

ARES3 с однородной вставкой из плиты;

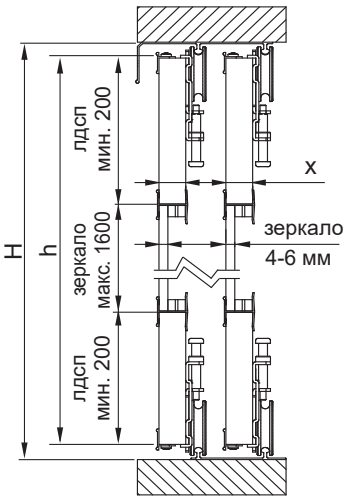

ARES3 с применением соединительного профиля и дополнительной вставкой из зеркала

АЛЮМИНИЕВЫЕ ПРОФИЛИ ДЛЯ ЛДСП 18 ММ

Алюминиевые профили для раздвижных дверей.

- профили применяются для ЛДСП толщиной 18 мм;
- двери можно оснастить и противоударными щетками;
- применяются вместе с системами для раздвижных дверей;
- алюминиевые профили доступны в трех анодированных цветах - серебряный, золото и бронза.

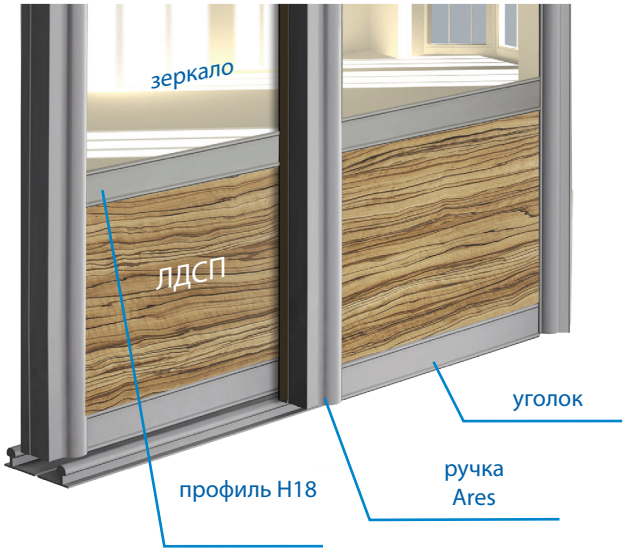

пример использования алюминиевых профилей с комплектом раздвижных дверей ARES 2

Профили алюминиевые, анодированные	
№ кат.	описание
214-203	ручка Mars 18x2700 мм, профиль алю. анод. серебро
214-209	ручка Mars 18x2700 мм, профиль алю. анод. шампань
214-273	ручка Mars 18x2700 мм, профиль алю. анод. черный
214-031	ручка Ares 18x2700 мм, профиль алю. анод. серебро
214-032	ручка Ares 18x2700 мм, профиль алю. анод. золотой
214-033	ручка Ares 18x270 0мм, профиль алю. анод. шампань
214-347	ручка Ares 18x2700 мм, профиль алю. белый
214-034	ручка Ares 18x2700 мм, профиль алю. дуб сонома
214-035	ручка Ares 18x2700 мм, профиль алю. венге
214-021	уголок 1800 мм, алю. анод. серебро
214-022	уголок 1800 мм, алю. анод. золотой
214-023	уголок 1800 мм, алю. анод. шампань
214-346	уголок 1800 мм, алю. белый
214-024	уголок 1800 мм, алю. дуб сонома
214-025	уголок 1800 мм, алю. венге
214-204	уголок 2000 мм, алю. анод. серебро
214-210	уголок 2000 мм, алю. анод. шампань
214-274	уголок 2000 мм, алю. анод. черный
214-101	уголок 18x16,5x3000 мм, алю. анод. серебро
214-102	уголок 18x16,5x3000 мм, алю. анод. золотой
214-103	уголок 18x16,5x3000 мм, алю. анод. шампань
217-001	П-профиль 18x3000 мм, алю. анод. серебро
217-002	П-профиль 18x3000 мм, алю. анод. золотой
217-003	П-профиль 18x3000 мм, алю. анод. шампань

профиль вертикальный, ручка Ares 2700 мм

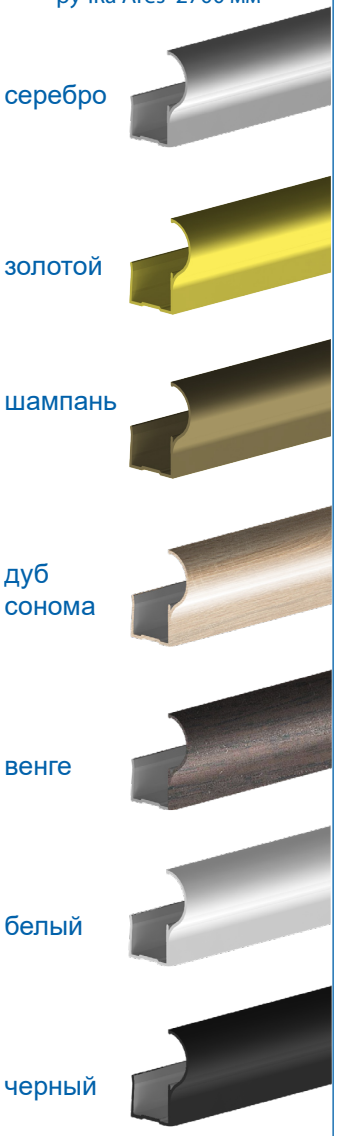

профиль вертикальный, ручка Mars 2700 мм

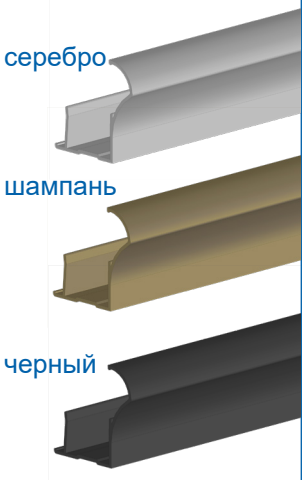

уголок 18x16,5x3000 мм

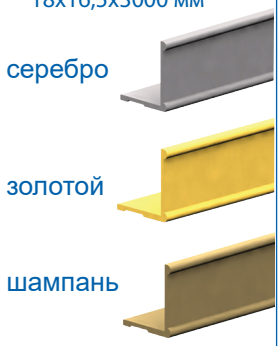

П-профиль 18x3000 мм

уголок 1800, 2000 мм

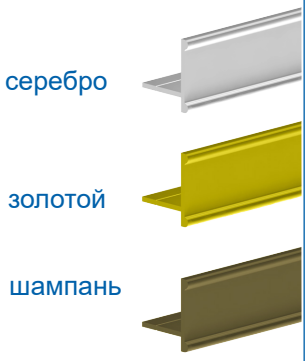

так же доступно в цветах: **дуб сонома, венге, белый и черный**

ARES 3 / 16 мм

ВЕС ДВЕРИ:	МАКС. 70 КГ
НАПРАВЛЯЮЩАЯ:	АЛЮМИНИЙ
ТОЛЩИНА ДВЕРИ:	ЛДСП 16 ММ СТЕКЛО 4-6 ММ

ИНСТРУКЦИЯ ПО МОНТАЖУ

Система для раздвижных дверей для шкафа.

- содержит комплект профилей для дверей из ЛДСП толщиной 16 мм
- система ARES 3 это уникальное соединение точной и удобной конструкции и элегантного минималистического дизайна
- оптимизированная конструкция устраняет трудности с монтажем, для которого не требуется специальный инструмент
- использованием соединяющих профилей можно делать вставки с зеркала или стекла 4-6 мм
- тихое и легкое открытие
- профили и направляющие доступны в 6 цветах

Комплекты:

L = **макс. 1800 мм** на две двери

L = **макс. 2700 мм** на три двери

Максимальная высота системы (внутри шкафа) 2714 мм.

Комплекту ARES 3 16 мм				
№ кат.	описание	цвет профилей	кол-во дверей	длина направляющих
212-136	комплект ARES3 2/180	серебряный	2	1800 мм
212-137	комплект ARES3 2/180	золотой	2	1800 мм
212-138	комплект ARES3 2/180	шампань	2	1800 мм
212-139	комплект ARES3 3/270	серебряный	3	2700 мм
212-140	комплект ARES3 3/270	золотой	3	2700 мм
212-141	комплект ARES3 3/270	шампань	3	2700 мм

Состав набора, как в системах ARES3, 18 мм.

соединительные профили H16 для установки вставок из зеркала или плиты	
№ кат.	описание
219-024	ARES3 профиль алюм. соединит. H16 с крепл. для зеркала, 1800 мм, серебро
219-025	ARES3 профиль алюм. соединит. H16 с крепл. для зеркала, 1800 мм, золото
219-026	ARES3 профиль алюм. соединит. H16 с крепл. для зеркала, 1800 мм, шампань

комплект роликов с профилями для дополнительной створки	
№ кат.	описание
219-016	ARES3 компл. фурнитуры для 1 двери 16 мм, серебро
219-017	ARES3 компл. фурнитуры для 1 двери 16 мм, золото
219-018	ARES3 компл. фурнитуры для 1 двери 16 мм, шампань
комплект роликов для дополнительной створки	
№ кат.	описание
219-014	ARES3 компл. роликов для 1 двери

комплектующие	
№ кат.	описание
321-051	позиционер

направляющая алюминиевая, анодированная, верхняя с интегрированной маскировочной планкой

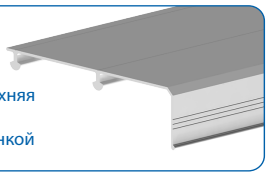

направляющая алюминиевая, анодированная, нижняя

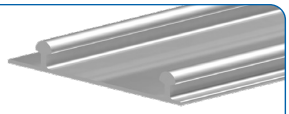

уголок алюминиевый, анодированный, 1800 мм

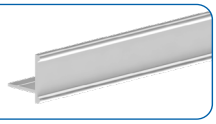

№ кат. 215-216

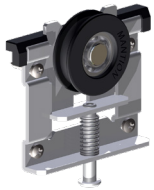

верхний ролик

профиль вертикальный, ручка Ares 2700 мм

№ кат. 215-215

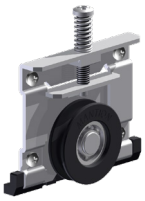

№ кат. 321-054

АЛЮМИНИЕВЫЕ ПРОФИЛИ ДЛЯ ЛДСП 16 ММ

Алюминиевые профили для раздвижных дверей.

- профили применяются для ЛДСП толщиной 16 мм;
- двери можно оснастить и противоударными щетками;
- применяются вместе с системами для раздвижных дверей;
- алюминиевые профили доступны в трех анодированных цветах - серебряный, золото и бронза.

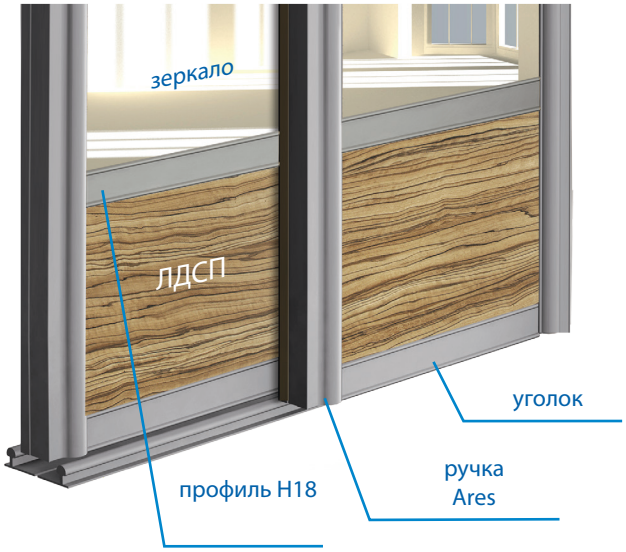

пример использования алюминиевых профилей с комплектом раздвижных дверей ARES 2

Профили алюминиевые, анодированные 16mm	
№ кат.	описание
214-267	профиль вертикальный, ручка MARS 16x2700 мм, анод. серебро
214-041	профиль вертикальный, ручка ARES 16x2700 мм, анод. серебро
214-042	профиль вертикальный, ручка ARES 16x2700 мм, анод. золото
214-043	профиль вертикальный, ручка ARES 16x2700 мм, анод. шампань
214-021	уголок алюм. 1800 мм, анод. серебро
214-022	уголок алюм. 1800 мм, анод. золото
214-023	уголок алюм. 1800 мм, анод. шампань
214-101	уголок алюм. 18x16,5x3000 мм, анод. серебро
214-102	уголок алюм. 18x16,5x3000 мм, анод. золото
214-103	уголок алюм. 18x16,5x3000 мм, анод. шампань
217-011	П-профиль алюм. 16x3000 мм, анод. серебро
217-012	П-профиль алюм. 16x3000 мм, анод. золото
217-013	П-профиль алюм. 16x3000 мм, анод. шампань
214-071	алюм. соединительный профиль H16, 1800 мм, анод. серебро
214-072	алюм. соединительный профиль H16, 1800 мм, анод. золото
214-073	алюм. соединительный профиль H16, 1800 мм, анод. шампань

профиль вертикальный, ручка Ares 2700 мм

серебро

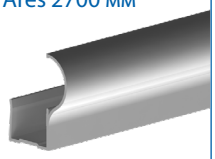

золотой

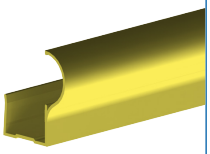

шампань

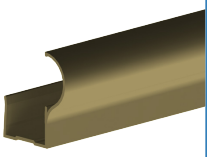

профиль вертикальный, ручка Mars 2700 мм

серебро

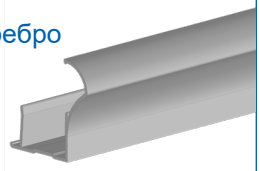

уголок 18x16,5x3000 мм

серебро

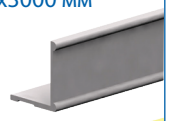

золотой

шампань

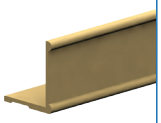

П-профиль 18x3000 мм

серебро

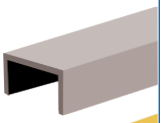

золотой

шампань

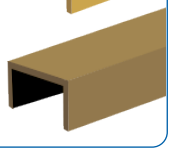

соединительный профиль H16, 1800 мм

серебро

золотой

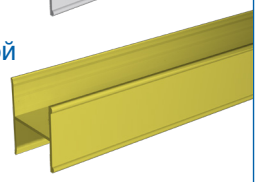

шампань

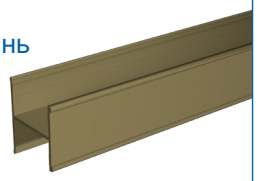

уголок 1800, 2000 мм

серебро

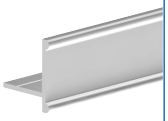

золотой

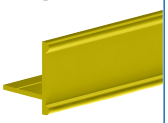

шампань

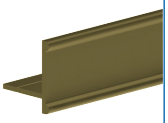

так же доступно в цветах: **дуб сонома, венге, белый и черный**

VIRTUS

ВЕС ДВЕРИ	МАКС. 20 КГ
МАКС. РАЗМЕР НИШИ	1000 X 1200 ММ
ТОЛЩИНА СТЕКЛА	5 ММ

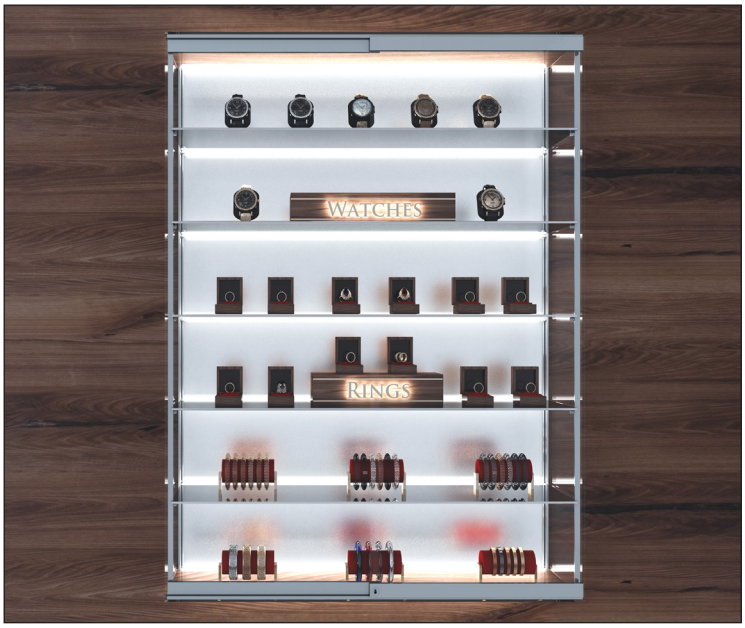

Система для стеклянных дверей, для витрин, стеллажей, библиотек. Все профили и направляющие сделаны из анодированого алюминия серебрянного цвета. Первая на нашем рынке раздвижная система, которая использует ролики с подшипниковыми колесами как снизу, так и сверху. Благодаря этому двери из стекла или любого другого материала легко и бесшумно скользит!
Система симметрична, то есть у нас одинаковый механизм внизу и вверху двери. Малозаметный замок, входящий в комплект, без каких-либо элементов, выступающих за профиль системы, можно установить сверху или снизу двери.

Комплект:
L = макс. 1000 мм на две двери
Максимальная высота системы (внутри витрины) 1200 мм.

Комплект		
№ кат.	описание	
211-021	VR10 компл. фурнитуры для 2 раздвижных стеклянных дверей VIRTUS 1000 мм, серебро, с замком	
Состав комплекта / комплектующие		количество
214-641	VIRTUS направляющая алюм. анод. серебро 1000 мм	2 шт.
214-642	VIRTUS алюминиевый анод. серебро профиль H для стекла, 1100 мм	2 шт.
362-040	VIRTUS уплотнитель для стекла 5 мм и профиля H, 1100 мм	2 шт.
362-041	скотч двусторонний 3M для направляющей, 19x1000 мм	2 шт.
215-230	VIRTUS ролик	8 шт.
312-001	VIRTUS заглушка для профиля H, с креплением для замка, серебро	2 шт.
312-002	VIRTUS заглушка для профиля H, серебро	6 шт.
312-003	VIRTUS розетка для замка с лицевой стороны, серебро	1 шт.
312-004	VIRTUS розетка для замка с тыльной стороны, серебро	1 шт.
372-177	VIRTUS замок для раздвижных стекл. дверей, 2 ключа	1 комп.
921-038	шестигранный ключ 2,5 мм, Г-образный, д. 90 мм	1 шт.
921-035	шестигранный ключ 2 мм, Г-образный, д. 50 мм	1 шт.
	инструкция по монтажу	1 экз.

Аксессуары	
№ кат.	описание
372-177	VIRTUS замок для раздвижных стеклянных дверей, 2 ключа

№ кат. 214-641

направляющая верх./низ.

№ кат. 214-642

профиль H

№ кат. 362-040

уплотнитель для стекла

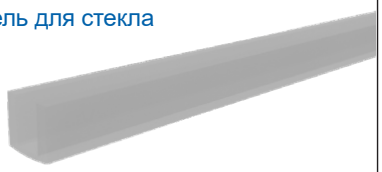

№ кат. 215-230

ролик

комплект для 2 стеклянных дверей

№ кат. 312-002

заглушка

№ кат. 312-001

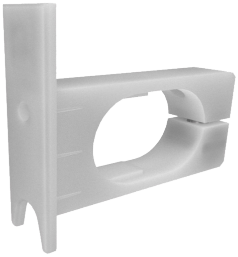

заглушка с креплением для замка

№ кат. 312-003

розетка для замка с лицевой стороны

№ кат. 312-004

розетка для замка с тыльной стороны

№ кат. 372-177

замок для дверей, 2 ключа

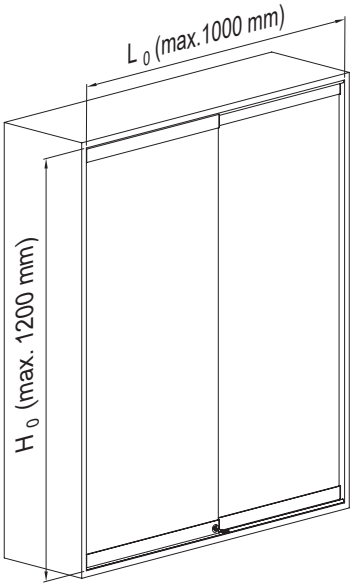

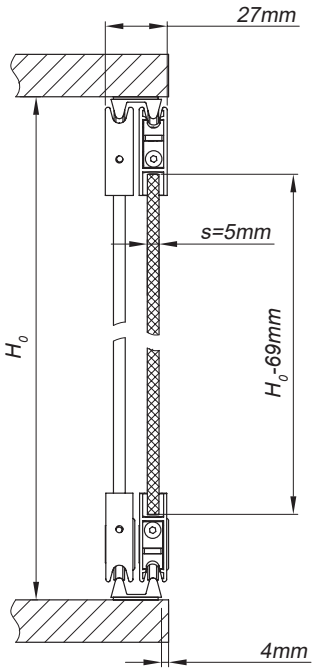

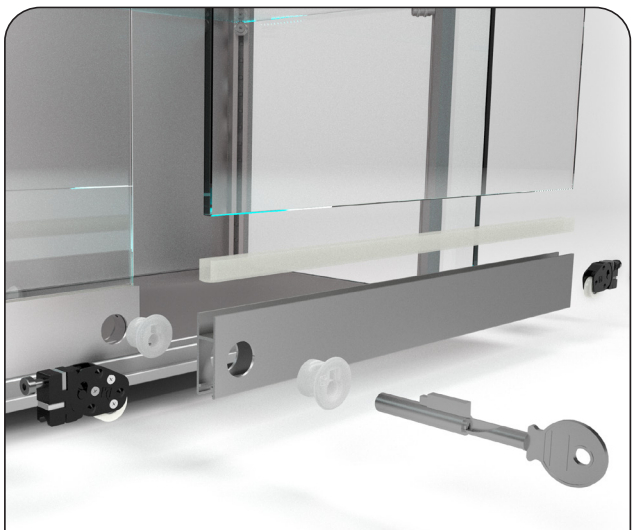

замок для дверей, 2 ключа, комп.

DESIGN LINE MINI

ВЕС ДВЕРИ	макс. 20 кг
НАПРАВЛЯЮЩАЯ:	СТАЛЬНАЯ
ТОЛЩИНА ДВЕРИ:	20-30mm

Линия систем Design line MINI вдохновлена эстетикой лофт.

- Разоблачение элементов системной механики и темный цвет лакокрасочного покрытия придают мебели неповторимый, индустриальный характер.
- Бесшумное и плавное перемещение благодаря подшипниковым роликам.
- Простая установка, возможность установки двери в любое положение.
- Лакокрасочное покрытие, покрывающее части системы отличается не только очень высокой устойчивостью для механических повреждений.
- Система предназначена для деревянных дверей, плит ДСП, композит и др.

Комплект:
L =1220 мм, на одну дверь

Комплекты (с направляющей)		
№ кат.	описание	толщина двери
213-466	RE12_MINI компл. фурнитуры REA MINI на 1 дверь, с направляющей 1220 мм, Design Line, черный мат.	25-30 мм
213-467	LN12_MINI компл. фурнитуры LUNA MINI на 1 дверь, с направляющей 1220 мм, Design Line, черный мат.	25-30 мм
213-468	ER12_MINI компл. фурнитуры ERIS MINI на 1 дверь, с направляющей 1220 мм, Design Line, черный мат.	20-25 мм
Состав комплекта		количество
направляющая 1220 мм		1 шт.
ролик		2 шт.
стенное крепление направляющей		3 шт.
стопор		2 шт.
защита двери от снятия		2 шт.
нижний проводник		1 шт.
саморезы		1 комп.
инструкция по монтажу		1 экз.

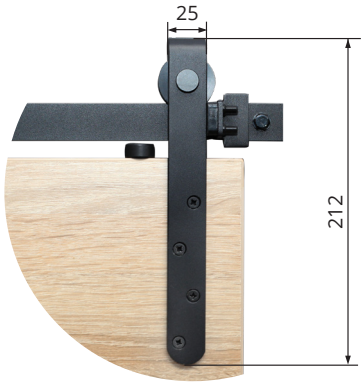

Rea mini

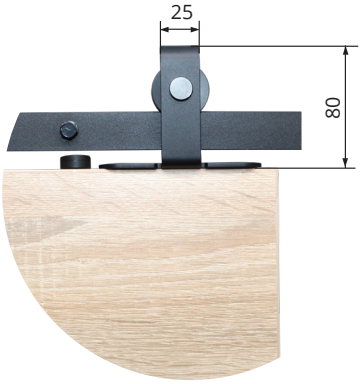

Luna mini

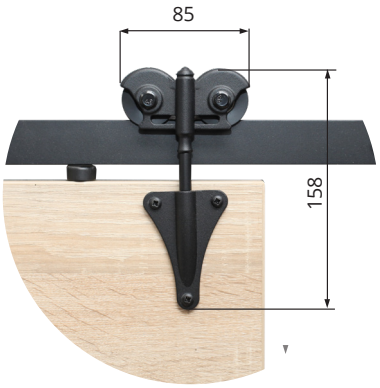

Eris mini

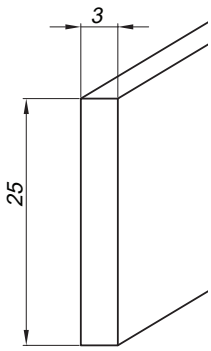

стальная
направляющая

Rea mini

Luna mini

Eris mini

Расчет высоты двери:

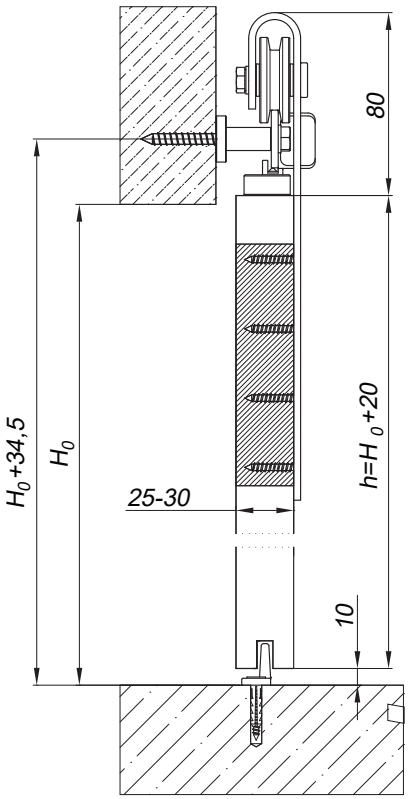

APIS

ВЕС ДВЕРИ	МАКС. 9 КГ
НАПРАВЛЯЮЩАЯ	АЛЮМИНИЙ
ТОЛЩИНА ДВЕРИ	МИН. 16 ММ

Система для легких раздвижных дверей шкафов, антресолей и низких застроек интерьеров.

- тихое и плавное скольжение;
- нейлоновые ползунки;
- простой монтаж при использовании простых инструментов;
- небольшая высота направляющей.

*) с дополнительным комплектом фурнитуры

Комплекты APIS для 2 раздвижных дверей		
№ кат.	описание	длина направляющей
211-001	комплект AP08	800 мм
211-002	комплект AP10	1000 мм
211-004	комплект AP12	1200 мм
211-006	комплект AP15	1500 мм
211-008	комплект AP18	1800 мм
Состав комплекта		
	направляющая	2 шт.
215-007	ползунок верхний	4 шт.
216-007	унив. проводник	1 комп.
321-010	стопор	1 шт.
	саморезы	1 комп.
	инструкция по монтажу	1 экз.

Комплект фурнитуры		
№ кат.	описание	
219-003	AP01 комп. фурнитуры на 1 створку	
Состав комплекта фурнитуры		
215-007	ползунок верхний	2 шт.
216-007	универс. проводник	1 комп.
321-010	стопор	1 шт.
	саморезы	1 комп.
	инструкция по монтажу	1 шт.

Доступные длины направляющих		
№ кат.	описание	длина
214-096	направляющая алюм.	800 мм
214-097	направляющая алюм.	1000 мм
214-061	направляющая алюм.	1200 мм
214-062	направляющая алюм.	1500 мм
214-063	направляющая алюм.	1800 мм
214-060	направляющая алюм.	3000 мм

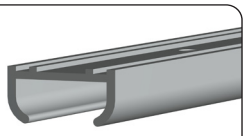

перфорированная алюминиевая направляющая

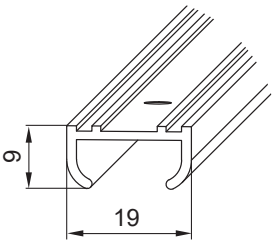

№ кат. 215-007

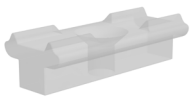

ползунок верхний

№ кат. 216-007

универс. проводник нижний с саморезами

№ кат. 321-010

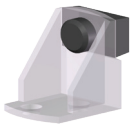

стопор

способ нижнего перемещения

Паз в нижнем торце двери для проводника

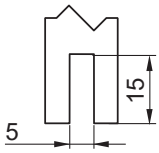

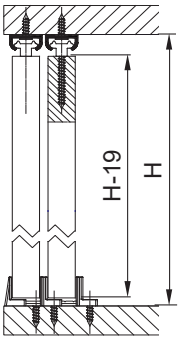

H - высота проема

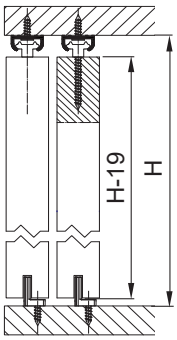

Расчет ширины двери:

$$D = \frac{L+(n-1)\cdot Z}{n}$$

L - длина направляющей [мм]
Z - наложение створок дверей [мм] (рекомендуется 40 мм)
D - ширина створки двери [мм]
n - количество дверных створок

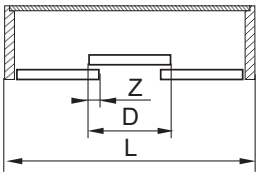

СИСТЕМЫ ДЛЯ МЕЖКОМНАТНЫХ РАЗДВИЖНЫХ ДВЕРЕЙ
(В ДОМАХ, ОФИСАХ, УЧРЕЖДЕНИЯХ, МАГАЗИНАХ, СКЛАДАХ...)

HERKULES 120
НАГРУЗКА ДО 120 КГ, УНИВЕРСАЛЬНЫЕ СИСТЕМЫ ДЛЯ РАЗДВИЖНЫХ ДВЕРЕЙ **30**

HERKULES 60
НАГРУЗКА ДО 60 КГ, УНИВЕРСАЛЬНЫЕ СИСТЕМЫ ДЛЯ РАЗДВИЖНЫХ ДВЕРЕЙ **32**

ФУРНИТУРА
ФУРНИТУРА ДЛЯ СИСТЕМ HERKULES **34**

HERKULES GLASS
НАГРУЗКА ДО 100 КГ, СИСТЕМА ДЛЯ РАЗДВИЖНЫХ СТЕКЛЯННЫХ ДВЕРЕЙ **40**

РУЧКИ ДЛЯ СТЕКЛЯННЫХ ДВЕРЕЙ **42**

SATURN
НАГРУЗКА ДО 45 КГ, МОНТАЖ РОЛИКОВ СБОКУ ДВЕРИ **44**

JUPITER
НАГРУЗКА ДО 30 КГ, ДЛЯ ЛЕГКИХ РАЗДВИЖНЫХ ДВЕРЕЙ **46**

ROC DESIGN **48**

DESIGN LINE **52**

WIDOOR
НАГРУЗКА ДО 80 КГ, АВТОМАТИЧЕСКОЕ ЗАКРЫВАНИЕ ДВЕРИ **54**

ATENA
НАГРУЗКА ДО 80 КГ, С СИСТЕМОЙ ПЛАВНОГО ЗАКРЫВАНИЯ SILENT-STOP **56**

HERKULES 120

ВЕС ДВЕРИ	МАКС. 120 КГ
НАПРАВЛЯЮЩАЯ	АЛЮМИНИЕВАЯ
ТОЛЩИНА ДВЕРИ	МИН. 22 ММ

Ведущая система для деревянных раздвижных дверей. Рекомендована для клиентов, которые ищут качественные решения для дверей высокого качества.

- 4 подшипниковых колеса на каждом ролике обеспечивают тихое и легкое открытие
- для дверей из дерева, ЛДСП, композитных материалов
- лёгкий монтаж
- большой выбор дополнительных элементов

Инструкция монтажа

Комплекты HERKULES 120 (с направляющей)			
№ кат.	название системы	макс. шир. двери	длина направляющей
213-360	HS120/120	600 мм	1200 мм
213-361	HS120/150	750 мм	1500 мм
213-362	HS120/180	900 мм	1800 мм
213-363	HS120/200	1000 мм	2000 мм
213-364	HS120/240	1200 мм	2400 мм
213-365	HS120/300	1500 мм	3000 мм
Комплект HERKULES 120 (без направляющей)			
219-311	HS120 комп. фурнитуры для одностворчатой двери до 120 кг		
Состав комплектов			
	направляющая H2		1 шт.
215-123	ролик H120		2 шт.
321-039	стопор		1 шт.
321-038	клипстопор		1 шт.
216-007	унив. проводник		1 комп.
	саморезы		1 комп.
	инструкция монтажа		1 экз.

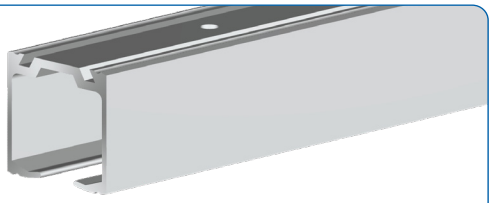

алюминиевая направляющая H2

№ кат. 215-123

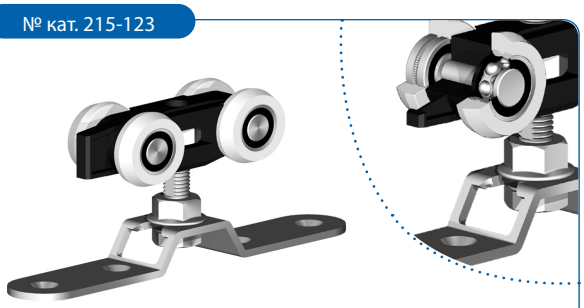

ролик H120
монтажная пластина: 22 x 132 мм

четыре колеса с шарикоподшипниками

№ кат. 216-007

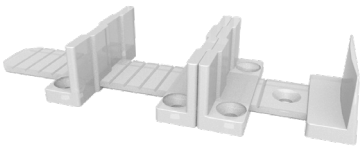

универс. проводник нижний с саморезами

№ кат. 321-038

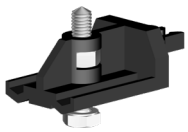

клипстопор

№ кат. 321-039

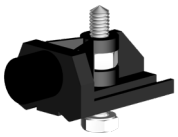

стопор

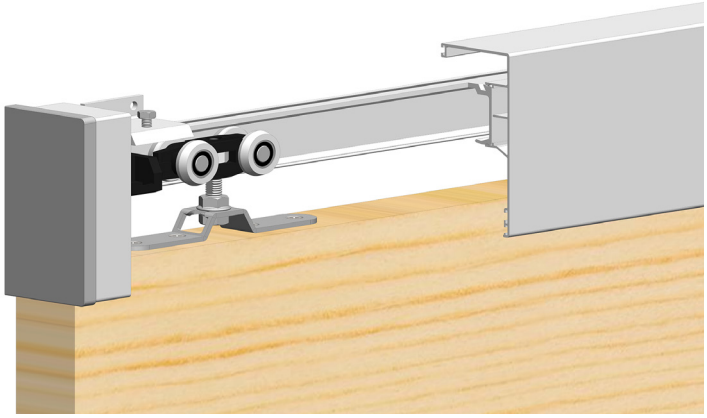

HERKULES 120 со скобами, маскировочной планкой и заглушками

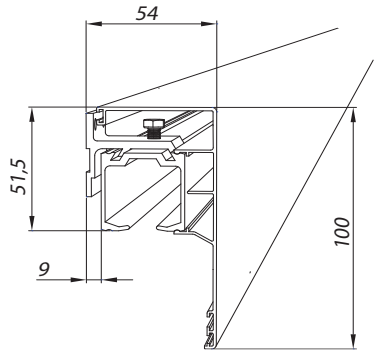

Направляющая со скобой и маскировочной планкой

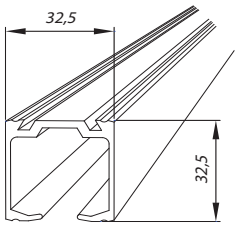

Инструкция монтажа

Алюминиевые направляющие			
неанодированные	анодированные	описание	длина
214-420	214-638	H2/120 алюминиевая направляющая	1200 мм
214-422	214-639	H2/150 алюминиевая направляющая	1500 мм
214-424	214-631	H2/180 алюминиевая направляющая	1800 мм
214-425	214-632	H2/200 алюминиевая направляющая	2000 мм
214-426	214-640	H2/240 алюминиевая направляющая	2400 мм
214-427	214-643	H2/300 алюминиевая направляющая	3000 мм
214-428	214-644	H2/400 алюминиевая направляющая	4000 мм
214-430		H2/600 алюминиевая направляющая	6000 мм
Заглушки для направляющих			
321-040		заглушка для направляющей H2, серая	

№ кат. 321-040

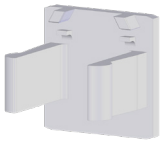

заглушка для направляющей H2

направляющая H2 с заглушкой

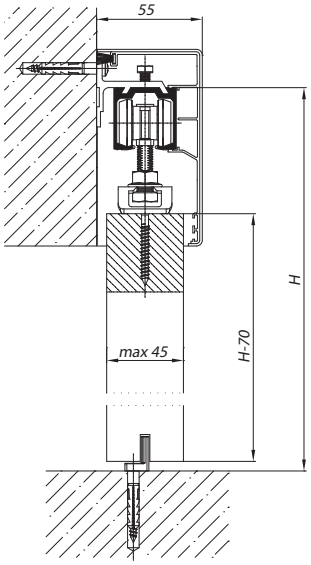

направляющая крепится к стене с помощью стенной скобы до 45 мм, маскировочная планка

Пример сборки системы

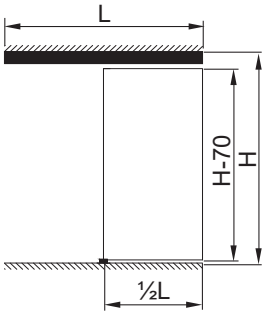

L - длина рнаправляющей
H - монтажная высота направляющей

Альтернативные варианты монтажа системы на стр. 33

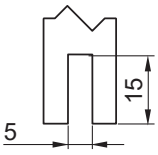

Паз в нижнем торце двери для проводника

альтернативные варианты для нижней направляющей на стр. 80

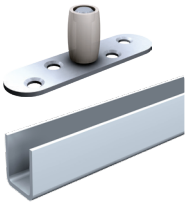

Система HERKULES 120 с анодированной направляющей и установкой колёсиков на двери

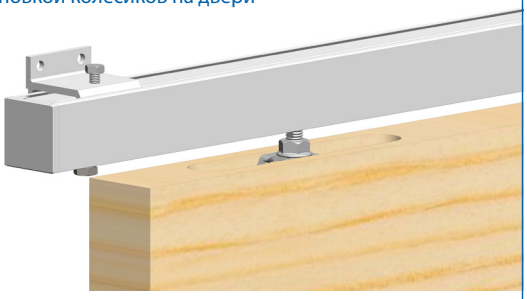

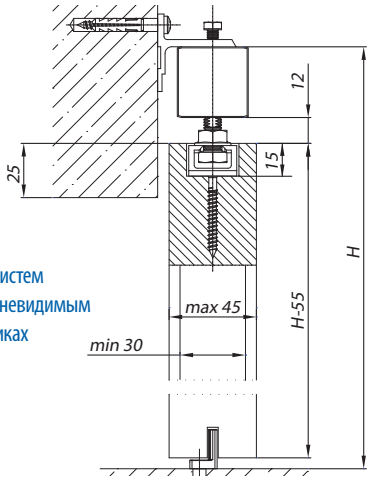

Вариант установки систем HERKULES 60 и 120 с невидимым монтажом на колесиках

HERKULES 60

ВЕС ДВЕРИ	МАКС. 60 КГ
НАПРАВЛЯЮЩАЯ	АЛЮМИНИЕВАЯ
ТОЛЩИНА ДВЕРИ	МИН. 16 ММ

Универсальная система для раздвижных дверей

- для дверей из дерева, ЛДСП, композитных материалов
- лёгкий монтаж
- большой выбор дополнительных элементов

Инструкция монтажа

Комплекты HERKULES 60 (с направляющей)			
№ кат.	систем	макс. ширина двери	длина
213-350	HS60/120	600 мм	1200 мм
213-351	HS60/150	750 мм	1500 мм
213-352	HS60/180	900 мм	1800 мм
213-353	HS60/200	1000 мм	2000 мм
213-354	HS60/240	1200 мм	2400 мм
213-355	HS60/300	1500 мм	3000 мм
Комплект HERKULES 60 (без направляющей)			
219-310	HS60 комп. фурнитуры для 1 створки двери до 60кг		
Состав комплектов			
	направляющая H2		1 шт.
215-122	ролик H60		2 шт.
321-039	стопор		1 шт.
321-038	клипстопор		1 шт.
216-007	унив. проводник		1 комп.
	саморезы		1 комп.
	инструкция монтажа		1 экз.

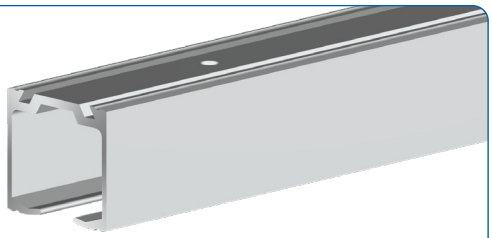

алюминиевая направляющая H2

№ кат. 215-122

ролик H60
монтажная пластина: 16 x 90 мм

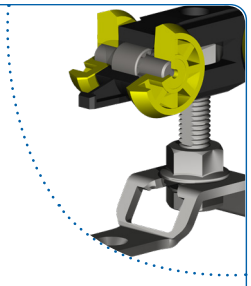

две оси ролика с игольчатыми подшипниками

№ кат. 216-007

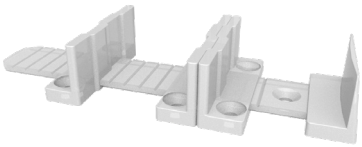

универс. проводник нижний с саморезами

№ кат. 321-038

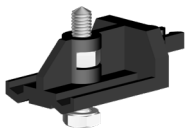

клипстопор

№ кат. 321-039

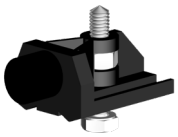

стопор

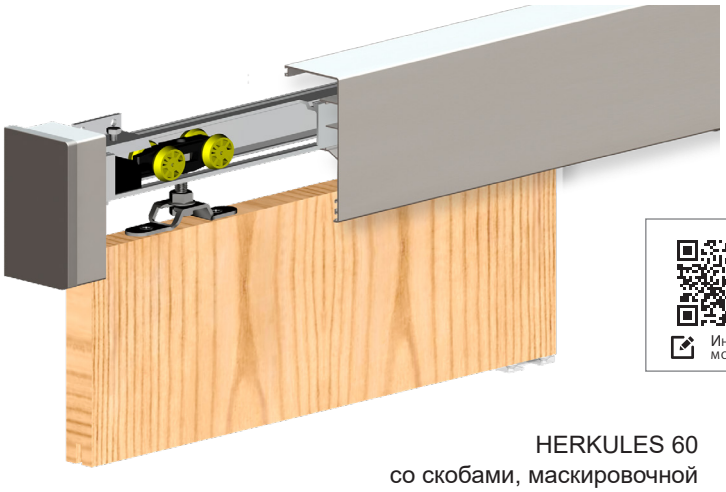

Инструкция монтажа

HERKULES 60
со скобами, маскировочной
планкой и заглушками

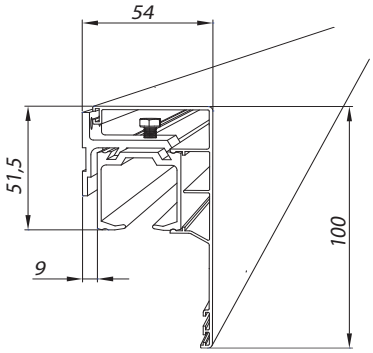

направляющая со скобой,
маскировочной планкой
и заглушками

Алюминиевые направляющие		
№ кат.	описание	длина
214-420	H2/120 алюминиевая направляющая	1200 мм
214-422	H2/150 алюминиевая направляющая	1500 мм
214-424	H2/180 алюминиевая направляющая	1800 мм
214-425	H2/200 алюминиевая направляющая	2000 мм
214-426	H2/240 алюминиевая направляющая	2400 мм
214-427	H2/300 алюминиевая направляющая	3000 мм
214-428	H2/400 алюминиевая направляющая	4000 мм
214-430	H2/600 алюминиевая направляющая	6000 мм
321-040	заглушка для направляющей H2	

№ кат. 321-040

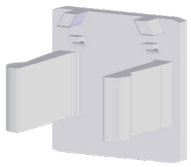

заглушка для
направляющей H2

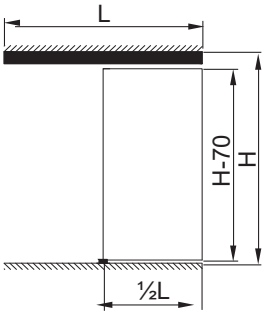

Варианты крепления направляющей и нижнего проводника: H - высота крепления

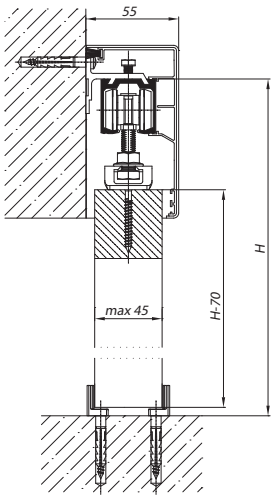

направляющая
прикрепленная
к стене с помощью хомутов
до 45 мм, маскировочная
планка

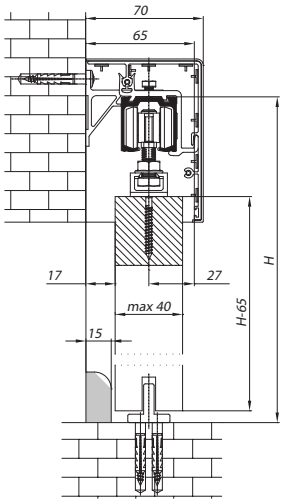

направляющая
прикрепленная
к стене с помощью стенных
скоб до 40 мм
с плинтусом до 15 мм,
маскировочная планка Clip

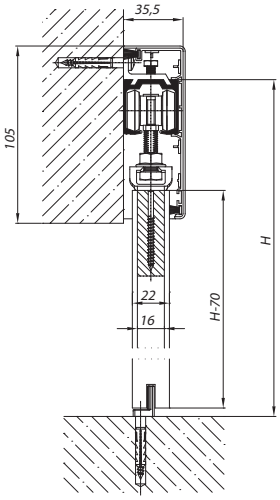

направляющая крепится к стене с
помощью стенных скоб до 25 мм,
маскировочная планка Glass

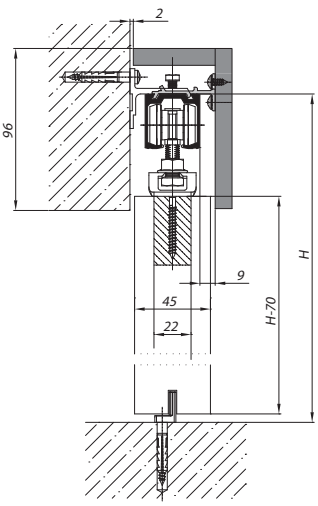

направляющая
прикрепленная
к стене с помощью стенных
скоб до 45 мм, деревянная
маскировочная планка
с креплением

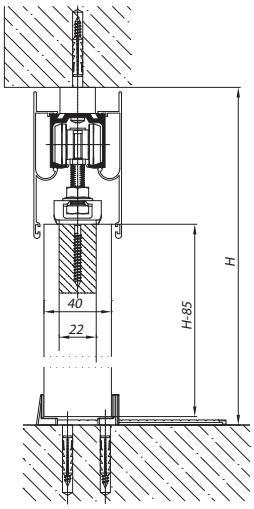

направляющая крепится
к потолку с помощью
дистанционной муфты,
используется маскировочная
планка

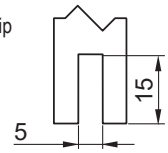

Паз в нижнем торце
двери для
проводника

ФУРНИТУРА HERKULES

Линия систем Herkules основана на общей конструктивной базе и обогащена группой дополнительных элементов, повышающих комфорт и функциональность:

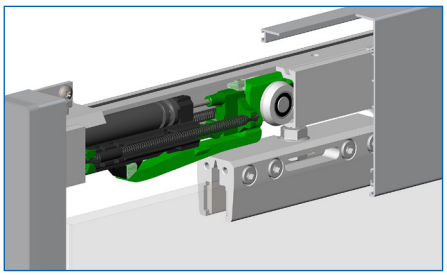

ДОВОДЧИК ДЛЯ ДВЕРЕЙ SILENT-STOP HERKULES **35**
вес двери до 80 кг,
для деревянных и стеклянных дверей

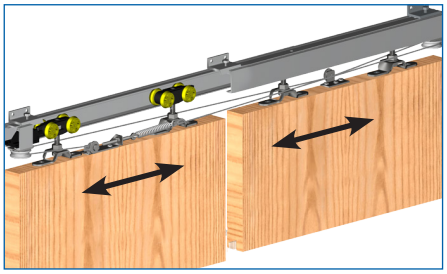

SYMETRIC / SYMETRIC GLASS
механизм синхронного раздвижения 2 дверей **36**

вес двери до 60 кг на 1 полотно

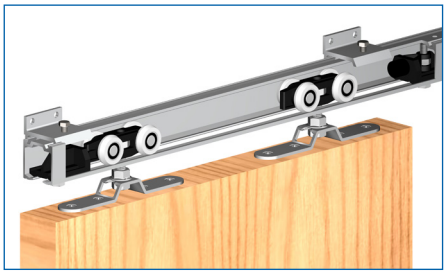

СТЕННЫЕ СКОБЫ **37**
для крепления направляющей

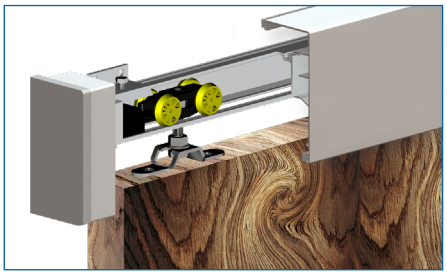

МАСКИРОВОЧНЫЕ ПЛАНКИ **38**
с боковыми заглушками

КРЕПЛЕНИЕ ДЕРЕВЯННОЙ МАСКИРОВОЧНОЙ ПЛАНКИ **39**

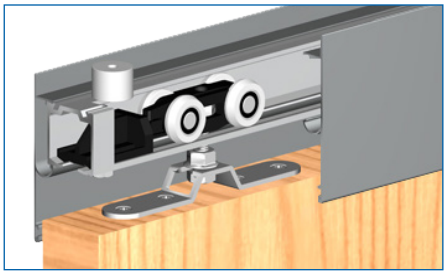

МАСКИРОВОЧНЫЕ ПЛАНКИ, АЛЮМИНИЕВЫЕ **39**
плоские

SILENT-STOP HERKULES

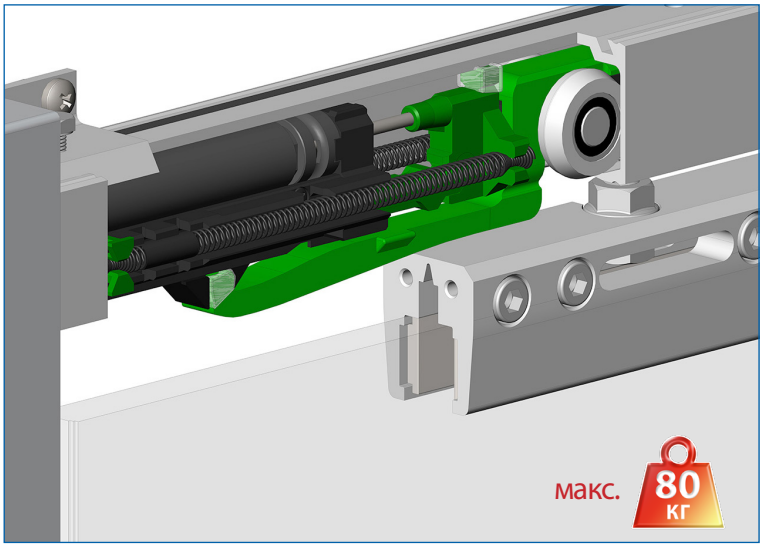

Доводчик для двери для систем Herkules. Макс. вес двери 80 кг.

- гарантирует, что двери плавно закрываются и останавливаются;
- механизм целиком спрятан в направляющей;
- регулировка амортизирующей силы для дверей весом до 40, 60 или 80 кг;
- используется для дверей из дерева, ЛДСП или стекла;
- возможность применения доводчика в механизме SYMETRIC.

доводчик SILENT-STOP HERKULES	
№ кат.	описание
219-032	доводчик SILENT-STOP HERKULES

№ кат. 219-032

Доводчик SILENT-STOP HERKULES

Инструкция монтажа

В комплект входит активатор доводчика, установленный на ролике. Такое решение позволяет регулировать высоту двери, без необходимости регулировать активатор. Активатор всегда находится в правильном положении относительно доводчика. Можно использовать 2 комплекта SILENT-STOP HERKULES, чтобы двери плавно закрывались в обе стороны.

ролик H60
с активатором

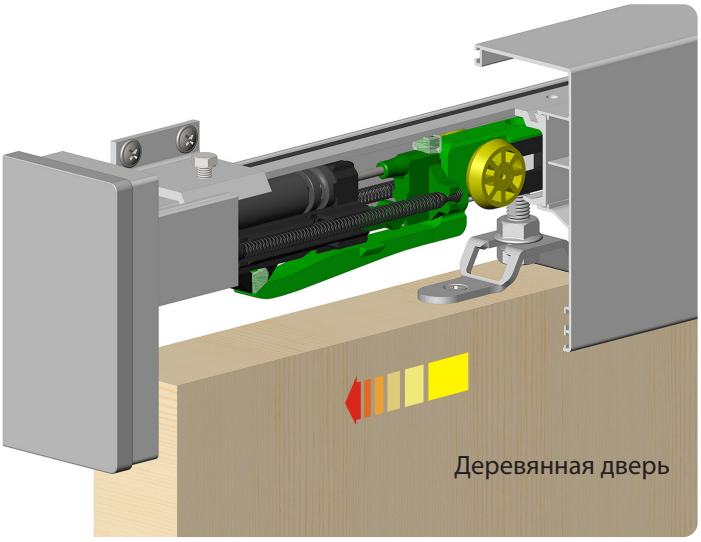

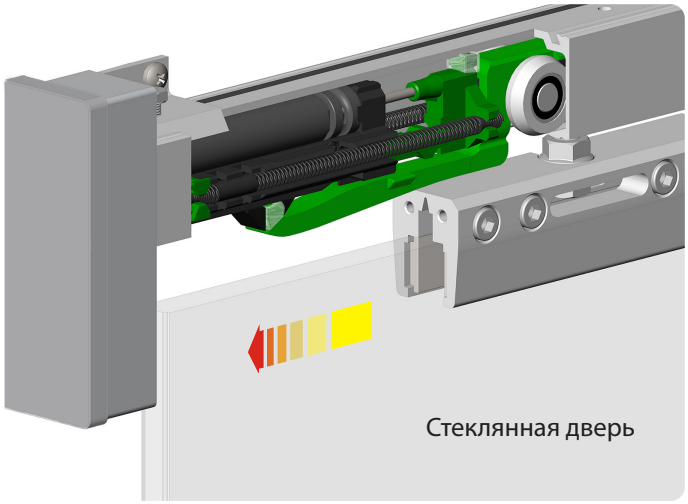

SYMETRIC

Механизм синхронного раздвижения 2 дверей для систем Herkules.

Позволяет одновременно открыть две створки дверей, что придает застройке функциональность и удобство.

- предназначен для дверей с максимальным весом для одной створки до 60 кг.

SYMETRIC
для деревянных дверей

SYMETRIC GLASS
для стеклянных дверей

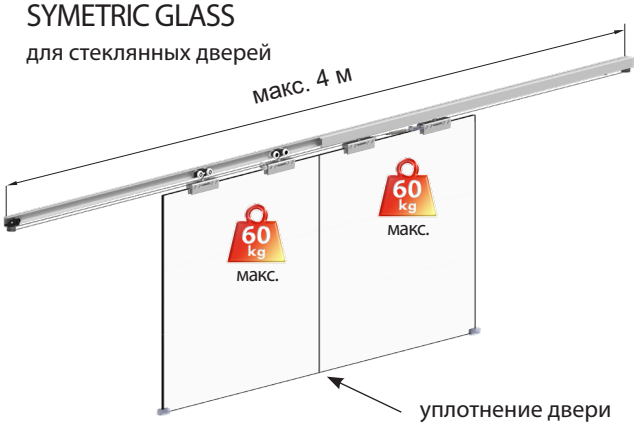

№ кат. 219-070

Состав комплекта SYMETRIC

ролик 2 шт.

крепежный уголок

стальной тросик с фиксатором

комплект саморезов

крепеж

№ кат. 219-072

Состав комплекта SYMETRIC GLASS

ролик 2 шт.

комплект саморезов

стальной тросик с фиксатором

кабельный зажим

прокладка 3000 мм

Механизм синхронного открытия 2 дверей	
№ кат.	описание
219-070	SYMETRIC HERKULES 60 и 120
219-072	SYMETRIC GLASS HERKULES для стеклянных дверей
362-092	Прокладка для стеклянных дверей

Для комплектации системы для 2 створок дверей с синхронным раздвижением, нужны:

Деревянная дверь:

- 2 комплекта HERKULES 60 или 120 с направляющими и комплект фурнитуры SYMETRIC
- или одна направляющая H2 вместе с 2 комплектами фурнитуры HS60 или HS120 и комплект фурнитуры SYMETRIC

Стеклянные двери:

- 2 комплекта HERKULES GLASS (HG20) с направляющими и комплектом фурнитуры SYMETRIC GLASS
- либо одна направляющая H2 с 2 комплектами фурнитуры HG01 и комплектом фурнитуры SYMETRIC GLASS

Внимание: направляющая должна быть в 2 раза длиннее суммы ширины 2 дверных полотен.

НАСТЕННЫЕ И СОЕДИНИТЕЛЬНЫЕ СКОБЫ

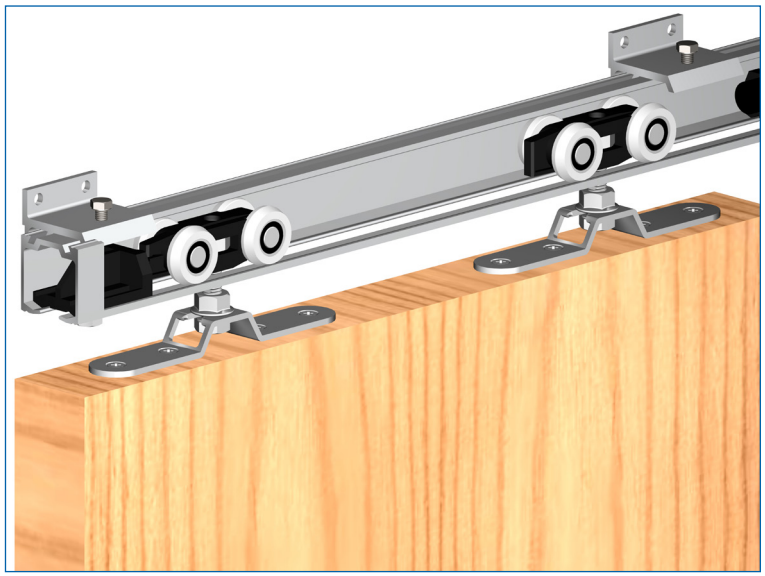

Скобы предназначены для крепления направляющих H2 (Herkules) к стене.

- три вида скоб - для дверей толщиной до 25мм, 40мм и 45 мм
- скобы соединяющие две направляющие;
- расстояние между скобами при монтаже:
  Herkules 60, Herkules Glass макс. 500 мм;
  Herkules 120 макс. 400 мм.

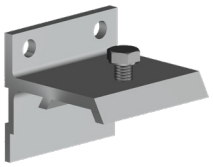

настенная скоба для дверей толщиной 45 мм

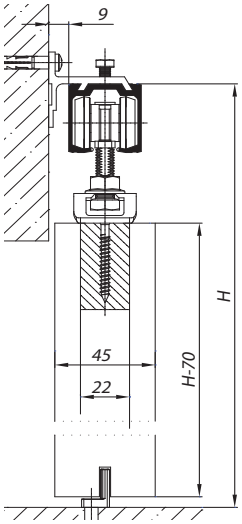

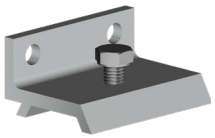

настенная скоба для дверей толщиной 25 мм и для стеклянных дверей

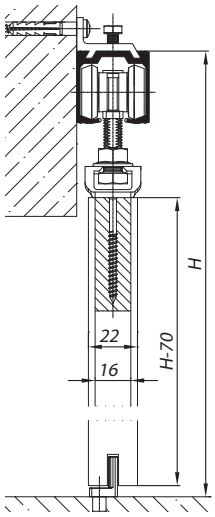

Скобы для направляющих H2 (Herkules)	
№ кат.	описание
219-043	настенная скоба для дверей толщиной 45 мм
219-042	комп. 5 настенных скоб для дверей толщиной 45 мм
219-047	настенная скоба для дверей толщиной 25 мм
219-045	комп. 5 настенных скоб для дверей толщиной 25 мм
219-177	настенная скоба для дверей толщиной 40 мм и наличник до 15 мм
219-039	настенная скоба соединяющая направляющие, для дверей толщиной до 25 мм
219-038	настенная скоба соединяющая направляющие, для дверей толщиной до 45 мм

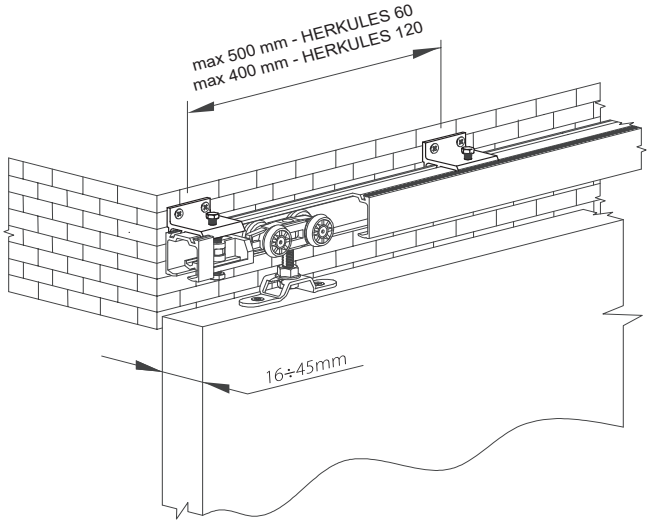

Максимальное расстояние между настенными скобами

№ кат. 219-039

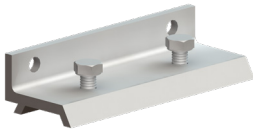

настенная скоба, соединяющая направляющие, для дверей толщиной до 25 мм

№ кат. 219-038

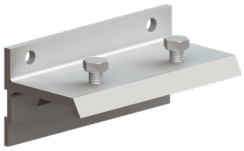

настенная скоба, соединяющая направляющие, для дверей толщиной до 45 мм

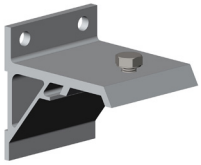

настенная скоба для дверей толщиной 40 мм и наличник до 15 мм

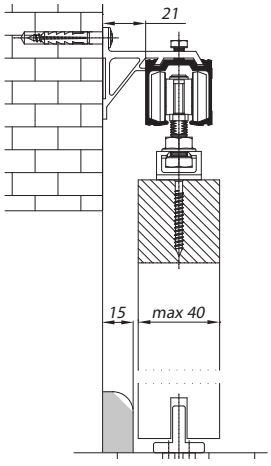

МАСКИРОВОЧНЫЕ ПЛАНКИ С ЗАГЛУШКАМИ

HERKULES 60 с маскировочной планкой Wood

HERKULES Glass с маскировочной планкой Glass

заглушки для маскировочной планки Herkules Clip, серебро, левая и правая

Маскировочные планки, алюминиевые, для систем HERKULES 60, 120, HERKULES Clip и HERKULES Glass.

HERKULES Wood, маскировочная планка для дверей толщиной до 45 мм		
№ кат.	описание	длина
219-036	**маскировочная планка, алюминиевая, анодированная, серебряный, с заглушками и щеткой**	**2010 мм**
219-037	**маскировочная планка, алюминиевая, анодированная, серебряный, с заглушками и щеткой**	**3010 мм**
214-615	маскировочная планка, алюминиевая, анодированная, серебро	2010 мм
214-618	маскировочная планка, алюминиевая, анодированная, серебро	3010 мм
214-616	маскировочная планка, алюминиевая, анодированная, серебро	4020 мм
214-617	маскировочная планка, алюминиевая, анодированная, серебро	6050 мм
219-029	заглушки для маскировочной планки Herkules Wood, серебро, правая и левая	

HERKULES Glass - маскировочная планка для дверей толщиной до 25 мм		
219-031	маскировочная планка, алюминиевая, анодированная, серебряный, с заглушками и щеткой	2010 мм
219-035	заглушки для маскировочной плнки Herkules Clip, серебро, левая и правая	3010 мм
214-605	маскировочная планка, алюминиевая, анодированная, серебро	2010 мм
214-608	маскировочная планка, алюминиевая, анодированная, серебро	3010 мм
214-606	маскировочная планка, алюминиевая, анодированная, серебро	4020 мм
219-030	заглушки для маскировочной планки Herkules Glass, серебро, правая и левая	

HERKULES Clip - маскировочная планка для дверей толщиной до 40 мм и наличник до 15 мм		
214-470	маскировочная планка, алюминиевая, анодированная, серебро	1981 мм
214-471	маскировочная планка, алюминиевая, анодированная, серебро	2997 мм
214-472	маскировочная планка, алюминиевая, анодированная, серебро	3962 мм
323-051	ручка Clip для маскировочной планки	1 шт.
321-008	решетки радиатора, серебро	

№ кат. 219-036

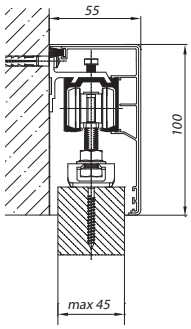

маскировочная планка, алюминиевая, Herkules Wood, с заглушками, для дверей толщиной до 25 мм
направляющая крепится с помощью настенных скоб до 45 мм

№ кат. 219-031

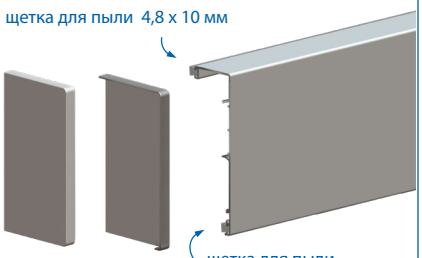

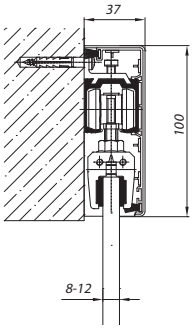

маскировочная планка, алюминиевая, Herkules Glass с заглушками, для дверей до 25 мм
направляющая крепится с помощью настенных скоб до 25 мм

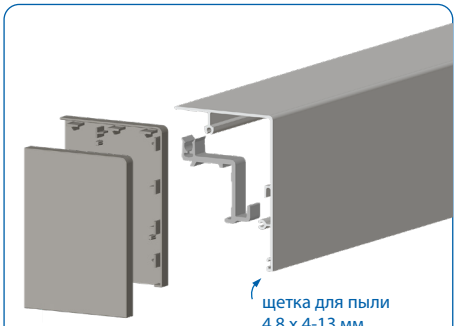

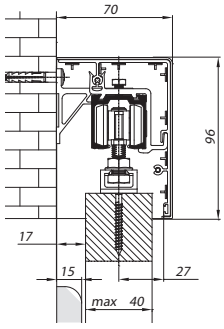

маскировочная планка, алюминиевая, Herkules Clip с заглушками, для дверей до 40 мм и наличник до 15 мм
направляющая крепится с помощью настенных кронштейнов до 40мм и зажимных скоб

МАСКИРОВОЧНЫЕ ПЛАНКИ

ДЕРЖАТЕЛИ ДЛЯ КРЕПЛЕНИЯ МАСКИРОВОЧНЫХ ПЛАНОК

Держатели позволяют крепить деревянную маскировочную планку к системам HERKULES 60, 120, HERKULES Clip **и HERKULES Glass.**

- универсальные двусторонние держатели для крепления деревянных маскировочных планок толщиной от 8 мм
- для дверей толщиной до 25 или до 45 мм

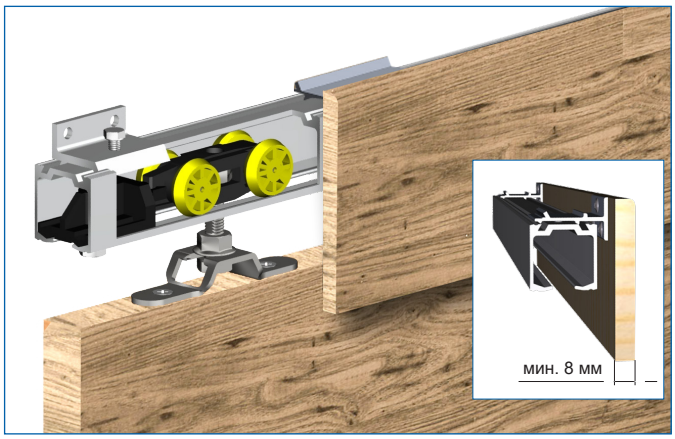

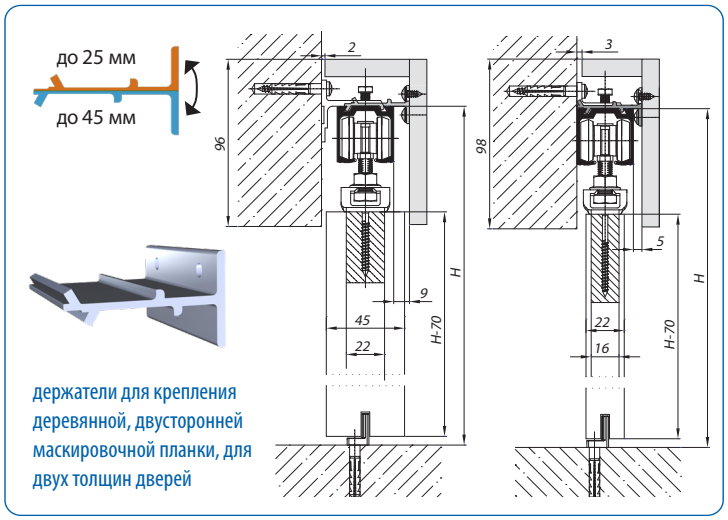

Держатели для крепления деревянной маскировочной планки	
№ кат.	описание
219-027	комплект 3 держателей для крепления маскировочной деревянной планки

МАСКИРОВОЧНЫЕ ПЛАНКИ ПЛОСКИЕ

Маскировочные планки, алюминиевые, для систем HERKULES 60 i 120.

конструкция маскировочной планки позволяет её фиксировать при креплении направляющей к потолку с использованием дистанционных муфт.

маскировочные алюминиевые анодированные планки, серебряный	
№ кат.	Описание
214-692	1500 мм
214-694	1800 мм
214-695	2000 мм
214-696	2400 мм
214-697	3000 мм
214-698	4000 мм
214-700	6000 мм
219-046	дистанционная муфта
219-044	комп. 5 дистанционных муфт

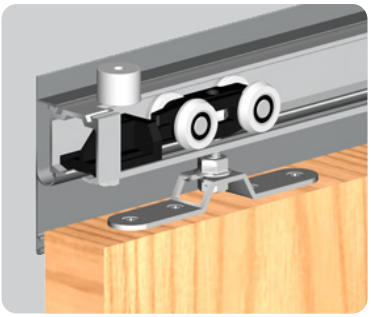

Пример крепления к потолку маскировочной планки с дистанционной муфтой

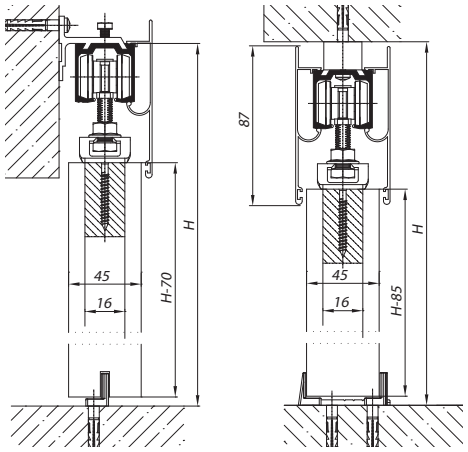

направляющая, прикрепленная к стене настенными скобами до 45 мм., маскировочная планка;

направляющая,прикреплена к потолку с помощью дистанционных муфт. Маскирующие планки зафиксированы на направляющей с двух сторон.

дистанционная муфта

маскировочные планки
высота: 87 мм

HERKULES GLASS

ВЕС ДВЕРИ: МАКС. 100 КГ
НАПРАВЛЯЮЩАЯ: АЛЮМИНИЕВАЯ
ТОЛЩИНА СТЕКЛА: 8-12 ММ

Инструкция монтажа

Система для раздвижных стеклянных дверей.

- простой монтаж, без сверления отверстий в стекле;
- надежное и безопасное крепление стекла с помощью крепящих зажимов;
- возможность применения разного вида вставок: стекло, зеркало, плекси, ламинаты;
- в комплект входят скобы для крепления направляющей к стене и самоклеющиеся ручки;
- возможность дополнения системы дополнительными аксессуарами

Внимание: Стеклянные двери должны быть исключительно из безопасного (закаленного или многослойного-триплекс) стекла.

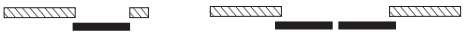

Комплекты с направляющей для одной створки стеклянных дверей		
№ кат.	описание	макс. ширина двери
213-370	комплект HG20	1040 мм
213-374	комплект HG30	1560 мм
219-313	HG01 комп. фурнитуры для одной створки, без направляющей	
Состав комплекта		
214-425	направляющая H2	1 шт.
	ролик HG с крепящим зажимом	2 комп.
219-047	настенная скоба	5 шт.
321-038	клипстопор	1 шт.
321-039	стопор	1 шт.
337-001	самоклеющиеся ручки для двери, 2 шт.	1 комп.
216-005	проводник для стеклянных дверей	1 комп.
	саморезы, ключ шестигранный, дюбели для крепления скоб, салфетка для обезжиривания	1 комп.
	инструкция монтажа	1 экз.

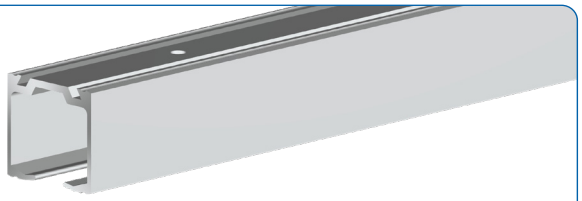

алюминиевая перфорированная направляющая H2

№ кат. 219-047

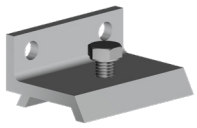

настенная скоба

*) расстояние между скобами: макс. 500 мм.

№ кат. 216-005

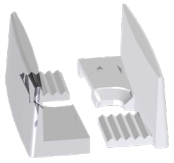

проводник для стеклянных дверей 8-12 мм

№ кат. 337-001

комп. самоклеющихся ручек 120x33x7 мм

№ кат. 321-038

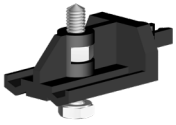

клипстопор

№ кат. 321-039

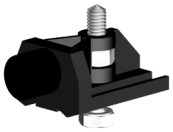

стопор

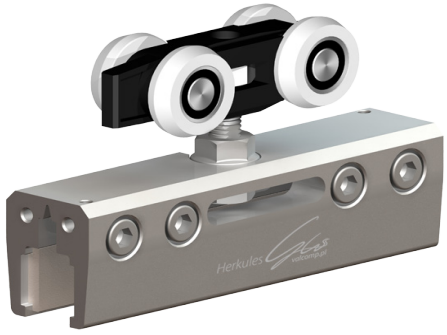

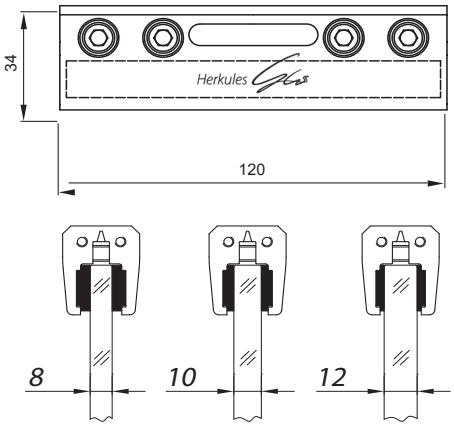

Ролик HG с крепящимся зажимом.
Каждый зажим имеет 3 пары эластомерных прокладок для стеклянных дверей толщиной 8, 10 и 12 мм.

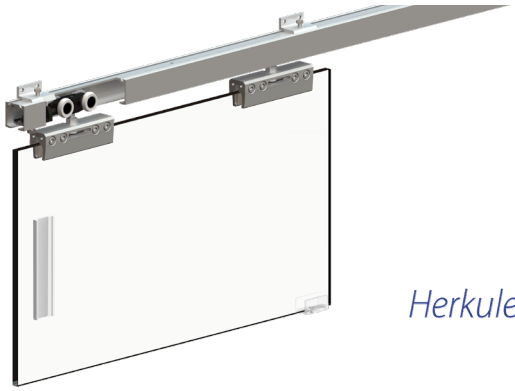

Инструкция монтажа

Herkules Glass

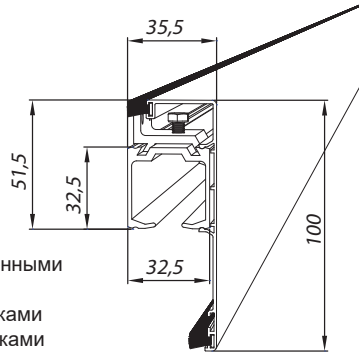

направляющая с настенными зажимами (крышка с пылезащитными крышками и пылезащитными щетками - одна из опций для системы)

Дополнительные аксессуары	
№ кат.	описание
219-031	маскировочная планка алюминиевая анодированная, серебряный, с заглушками и щеткой
219-032	доводчик SILENT-STOP HERKULES
219-039	соединительные стенные скобы до 25 мм

№ кат. 219-032

доводчик SILENT-STOP для плавного закрытия двери в одну сторону

№ кат. 219-031

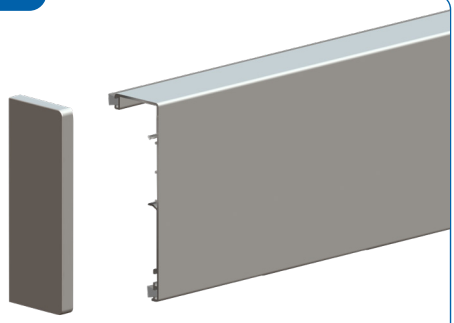

маскировочная планка с заглушками и противопылевыми щетками

Монтажные размеры системы HERKULES Glass:

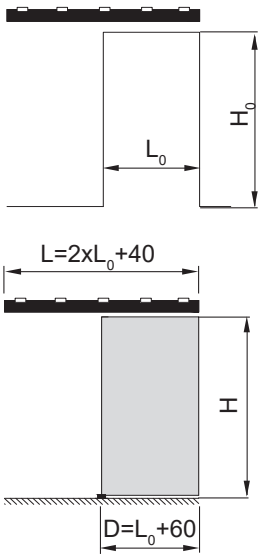

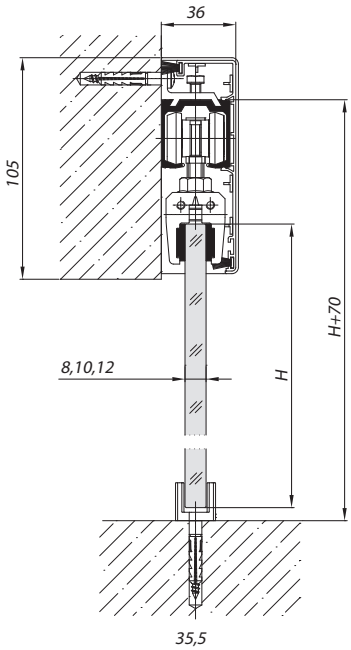

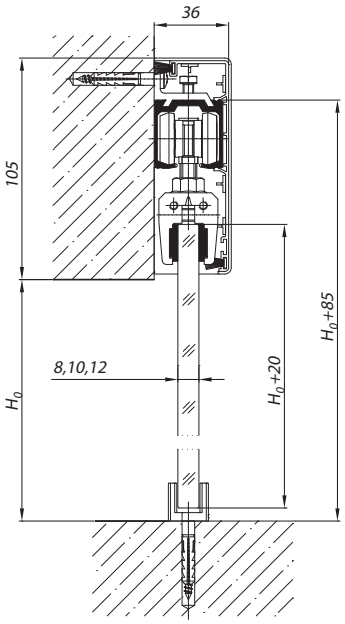

L - длина направляющей [мм]
L_0 - ширина дверного проема [мм]
D - ширина дверной створки [мм]

H - высота дверей [мм]
H_0 - высота дверного проема [мм]

Ручки для стеклянных дверей

РУЧКИ И ПРОВОДНИКИ ДЛЯ СТЕКЛЯННЫХ ДВЕРЕЙ

Ручки для стеклянных дверей - самоклеящиеся	
№ кат.	описание
337-007	самоклеящиеся металлические ручки для раздвижных дверей, 2 шт.
337-001	самоклеящиеся прозрачные ручки для раздвижных дверей, 2 шт.
337-113	ручка для стеклянных дверей, круглая, алюминиевая, серебристая, матовая
337-112	ручка для стеклянной двери, круглая, из нержавеющей стали
337-114	алюминиевая нижняя направляющая, черный мат.
216-001	нижний проводник алюминиевый, черный мат.
216-002	нижний проводник алюминиевый, серебро
216-003	нижний проводник алюминиевый, нержавеющая стал

Ручки для стеклянных дверей

№ кат. 337-112

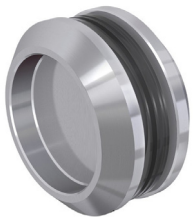

ø58 нержавеющая сталь

№ кат. 337-113

ø58 алюминий серебряный

Нижние направляющие для стеклянных дверей 8-12 мм

№ кат. 216-002

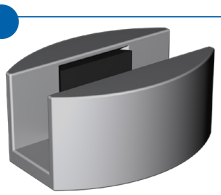

алюминий серебряный

№ кат. 337-001

46x46 мм, самоклеящаяся нержавеющая сталь 2шт.

№ кат. 337-007

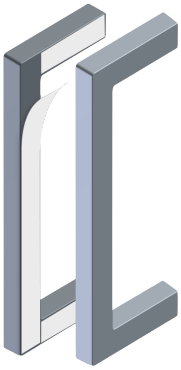

Самоклеящиеся металлические ручки для раздвижных дверей

№ кат. 216-003

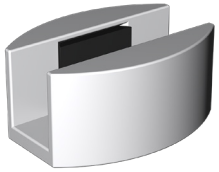

нержавеющая сталь

№ кат. 216-001

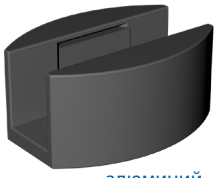

алюминий черный

HERKULES TRIM

ВЕС ДВЕРИ:	МАКС. 120 КГ
НАПРАВЛЯЮЩАЯ:	АЛЮМИНИЕВАЯ
ТОЛЩИНА ДВЕРИ:	МИН. 22 ММ

Система предназначена для раздвижных дверей, установленных на дверной коробке с наличником. Она обходит ее и дает правильное расстояние двери от стены.

- направляющая крепится к стене
- весь механизм скрыт под маскировочной планкой с заглушками
- к системе подходят аксессуары серии Herkules

Комплекты HERKULES TRIM			
№ кат.	Описание	Ширина двери	Длина направ.
213-481	HERKULES TRIM 60	744	1448
213-482	HERKULES TRIM 70	844	1648
213-483	HERKULES TRIM 80	944	1848
213-484	HERKULES TRIM 90	1044	2048
213-485	HERKULES TRIM 100	1144	2248
213-487	HERKULES TRIM 110	2x644	(2452) 2x1226
213-488	HERKULES TRIM 130	2x744	(2852) 2x1426
213-489	HERKULES TRIM 150	2x844	(3252) 2x1626
213-490	HERKULES TRIM 170	2x944	(3652) 2x1826
213-491	HERKULES TRIM 190	2x1044	(4052) 2x2026
Состав комплекта		к-ты на 1 дверь	к-ты на 2 двери
нарпавляющая		1 шт.	2 шт.
маск. планка		1 шт.	2 шт.
ролики		2 шт.	4 шт.
клипстопор		2 шт.	4 шт.
заглушки для маск. планки, пр.+лев.		1 комп.	1 комп.
нижний проводник		1 шт.	2 шт.
саморезы, дюбели		1 комп.	1 комп.
инструкция по монтажу		1 экз.	1 экз.
Аксессуары			
219-032	доводчик SILENT-STOP HERKULES		

№ кат. 219-032

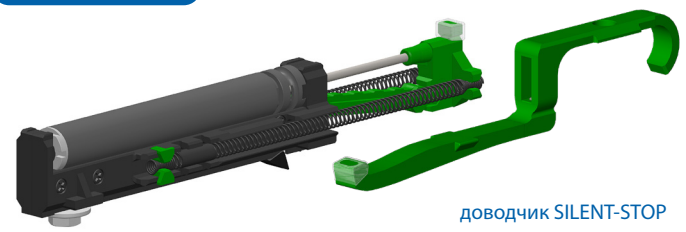

доводчик SILENT-STOP

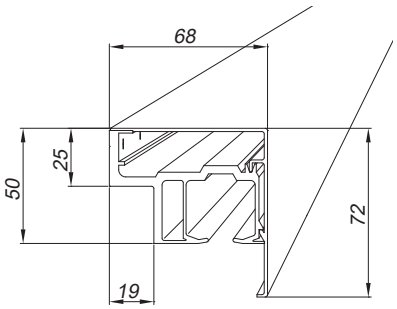

Расчет высоты двери:

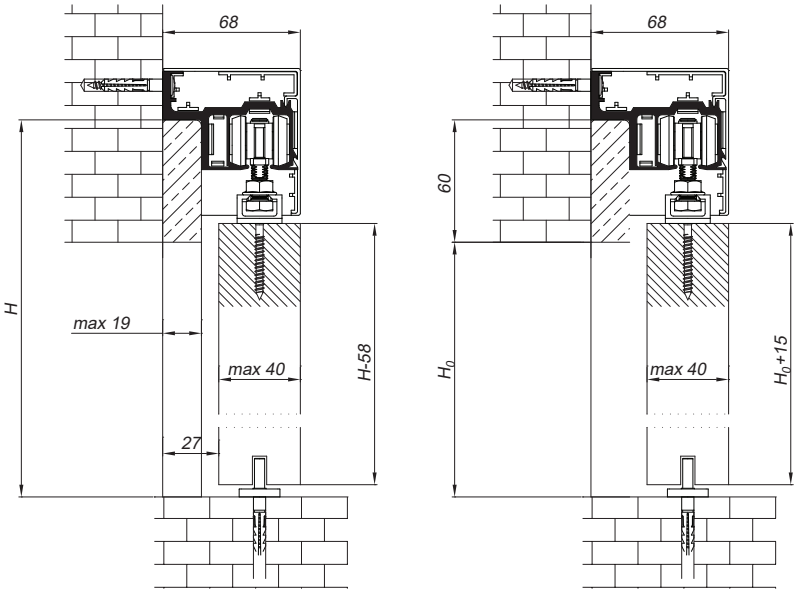

SATURN

ВЕС ДВЕРИ:	МАКС. 45 КГ
НАПРАВЛЯЮЩАЯ:	АЛЮМИНИЕВАЯ
ТОЛЩИНА ДВЕРИ:	МИН. 16 ММ

Инструкция монтажа

Система для межкомнатных раздвижных дверей.

Установка роликов на плоскость дверей рекомендуется при использовании ЛДСП. Обеспечивает большую прочность крепления, чем в случае установки роликов к верхнему торцу дверей.

- для дверей из дерева и ЛДСП;
- легкое и тихое скольжение;
- простой монтаж.

Комплекты с направляющей для одной дверной створки			
№ кат.	описание	макс. ширина двери	длина
213-011	комплект ST12	600 мм	1200 мм
213-013	комплект ST15	750 мм	1500 мм
213-015	комплект ST18	900 мм	1800 мм
213-020	комплект ST20	1000 мм	2000 мм
213-016	комплект ST24	1200 мм	2400 мм
Состав комплекта с направляющей			
	направляющая		1 шт.
215-113	ролик 20		2 шт.
216-007	унив. проводник		1 комп.
321-042	стопор 2 шт.		1 комп.
	саморезы		1 комп.
	монтажная инструкция		1 экз.

Комплект фурнитуры		
№ кат.	описание	
219-001	ST01 комп. фурнитуры SATURN для 1 створки	
Состав комплекта фурнитуры		
215-113	ролик 20	2 шт.
216-007	унив. проводник	1 комп.
321-042	стопор 2 шт.	1 комп.
	саморезы	1 комп.
	монтажная инструкция	1 экз.

алюминиевая перфорированная направляющая

№ кат. 215-113

ролик 20

№ кат. 321-042

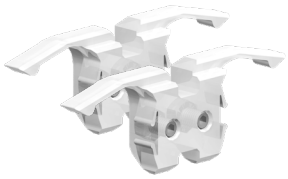

стопор 2 шт.

место установки стопора

пример монтажа системы
с маскировочной планкой
(маскировочная планка
недоступна в предложении)

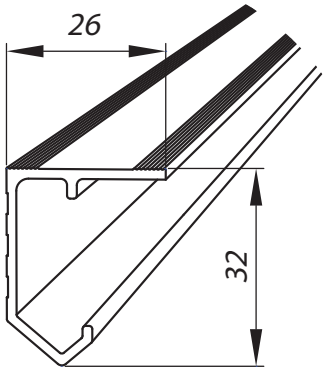

Доступные длины направляющих		
№ кат.	описание	длина
214-129	алюминиевая направляющая	1200 мм
214-128	алюминиевая направляющая	1500 мм
214-130	алюминиевая направляющая	1800 мм
214-131	алюминиевая направляющая	2000 мм
214-133	алюминиевая направляющая	2400 мм
214-127	алюминиевая направляющая	3000 мм
214-136	алюминиевая направляющая	4000 мм
214-163	алюминиевая направляющая	6000 мм

№ кат. 216-007

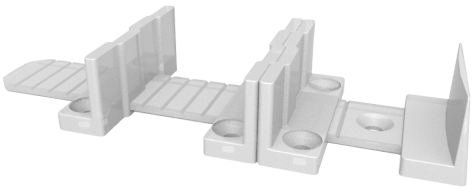

универс. проводник нижний
с саморезами

Монтаж системы в зависимости от толщины дверей

Инструкция монтажа

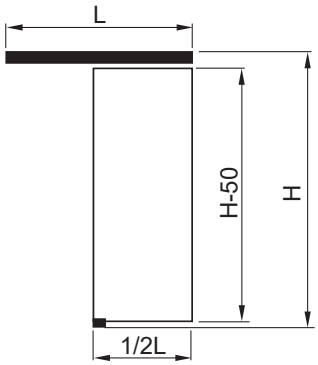

L - длина направляющей

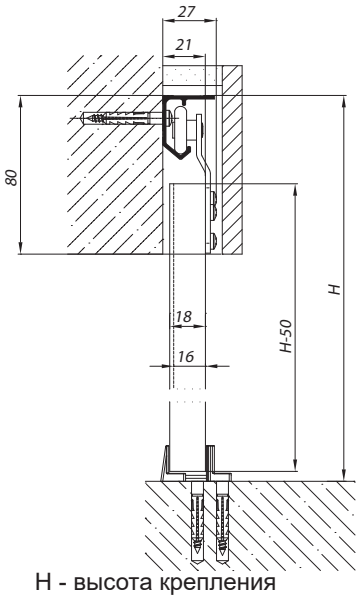

H - высота крепления
направляющей

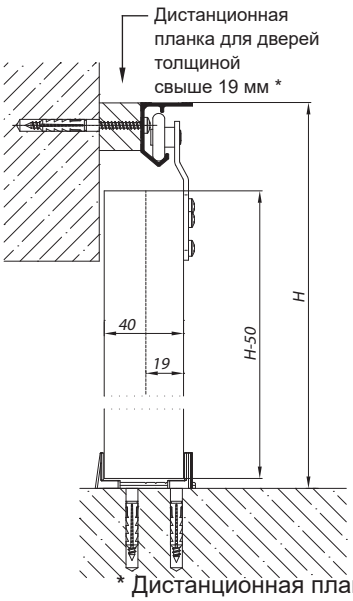

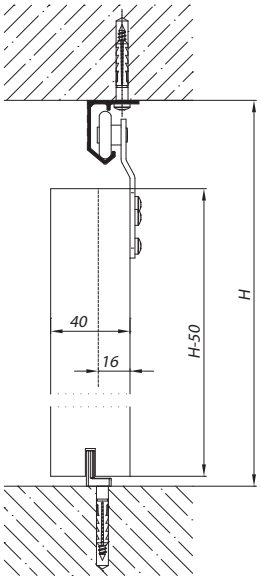

* Дистанционная планка,
недоступна в предложении

JUPITER

ВЕС ДВЕРИ:	МАКС. 30 КГ
НАПРАВЛЯЮЩАЯ:	АЛЮМИНИЕВАЯ
ТОЛЩИНА ДВЕРИ:	МИН. 16 ММ

Инструкция монтажа

Система для легких межкомнатных раздвижных дверей.

- для дверей из дерева или плиты;
- тихое и легкое скольжение;
- легкая и точная регулировка установки дверей;
- простой монтаж.

Система с направляющей для одной дверной створки			
№ кат.	описание	макс. ширина рдвери	длина
213-003	комплект JU12	600 мм	1200 мм
213-005	комплект JU15	750 мм	1500 мм
213-006	комплект JU18	900 мм	1800 мм
213-032	комплект JU20	1000 мм	2000 мм
213-007	комплект JU24	1200 мм	2400 мм
Состав комплекта			
	направляющая		1 шт.
215-001	ролик		2 шт.
216-007	унив. проводник		1 комп.
321-042	стопор 2 шт.		1 комп.
	саморезы		1 комп.
	инструкция монтажа		1 экз.

Комплект фурнитуры		
№ кат.	описание	
219-005	JU01 комп. фурнитуры JUPITER для 1 створки	
Состав комплекта фурнитуры		
215-001	ролик	2 шт.
216-007	унив. проводник	1 комп.
321-042	стопор 2 шт.	1 комп.
	саморезы	1 комп.
	инструкция монтажа	1 экз.

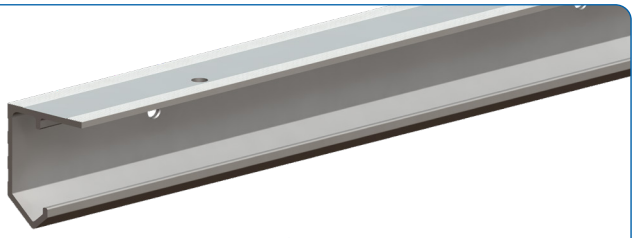

алюминиевая перфорированная направляющая

№ кат. 215-001

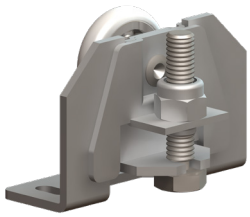

ролик

№ кат. 321-042

стопор, 2 шт.
ключ шестигранный

место установки стопора

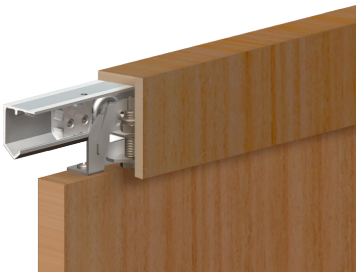

Пример установки системы
с маскировочной планкой
(маскировочная планка
недоступна в предложении)

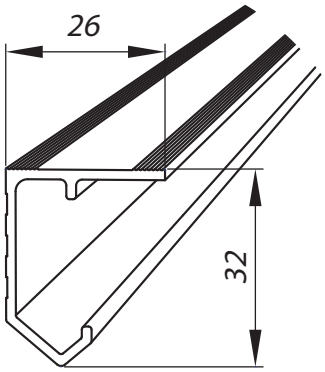

Доступные длины направляющих		
№ кат.	описание	длина
214-129	алюминиевая направляющая	1200 мм
214-128	алюминиевая направляющая	1500 мм
214-130	алюминиевая направляющая	1800 мм
214-131	алюминиевая направляющая	2000 мм
214-133	алюминиевая направляющая	2400 мм
214-127	алюминиевая направляющая	3000 мм
214-136	алюминиевая направляющая	4000 мм
214-163	алюминиевая направляющая	6000 мм

№ кат. 216-007

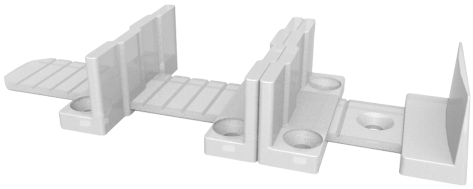

универс. проводник нижний
с саморезами

Инструкция монтажа

Монтаж системы в зависимости от толщины дверей. Примеры крепления нижнего проводника.

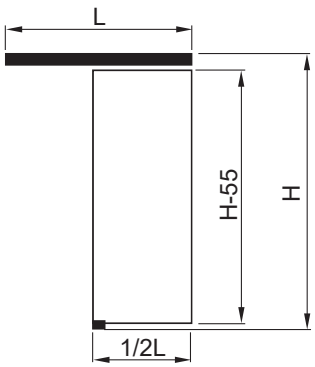

L - длина направляющей

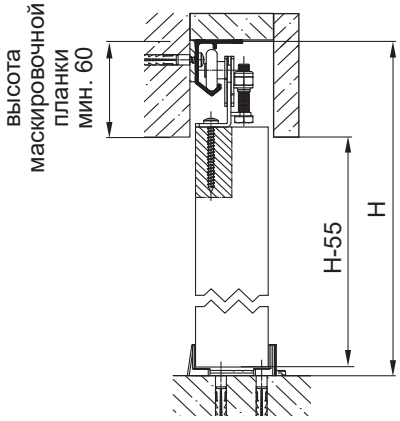

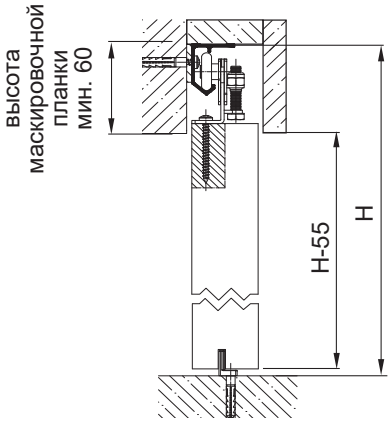

H - высота крепления направляющей

ROC DESIGN

ВЕС ДВЕРИ:	МАКС. 120 КГ
НАПРАВЛЯЮЩАЯ:	СТАЛЬНАЯ
ТОЛЩИНА ДВЕРИ:	МИН. 35-42 ММ*

* Существует возможность установить дверь толщиной 16-25 мм и 42-52 мм с дополнительными дистанционными втулками.

- Разработанные и производимые в ЕС лофтовые системы ROC DESIGN отличаются высшим качеством.
- Элементы систем имеют сертифицированное покрытие высшей степени ударной стойкости, а механизмы гарантируют бесперебойную работу в течение многих лет.
- Основное предложение включает 5 цветовых оттенков, однако мы способны предложить много других на заказ.
- Системы сопровождает ряд дополнительных аксессуаров, повышающих комфорт и удобство использования.

Thor

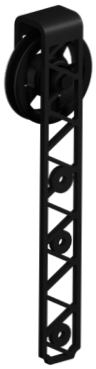

Skadi

Widar

Buri

Rota

Thor Glass

Modi

Компл. фурнитуры на 1 дверь, Roc Design, колес. с перфор.						
	вес двери	черная мат.	белый мат.	серый мат.	под ржавчину	коррозия
Thor	120 кг	219-231	219-232	219-233	219-234	219-230
Thor Glass	120 кг	219-236	219-237	219-238	219-239	219-235
Modi	100 кг	219-241	219-242	219-243	219-244	219-240
Loki	120 кг	219-332	219-342	219-352	219-362	-
Ran	100 кг	219-246	219-247	219-248	219-249	-
Idun	120 кг	219-251	219-252	219-253	219-254	219-250
Magni	120 кг	219-336	219-346	219-356	219-366	219-326
Ymir	120 кг	219-335	219-345	219-355	219-365	219-325
Bragi	80 кг	219-337	219-347	219-357	219-367	219-327
Skadi	80 кг	218-101	-	-	-	-
Rota	80 кг	218-116	-	-	-	-
Buri	80 кг	218-111	-	-	-	-
Widar	80 кг	218-106	-	-	-	-
Dag	80 кг	218-121	-	-	-	-

сплошные или
с просветом колесики
диаметр 90 мм

Состав комплекта фурнитуры
ролики 2 шт.
стопора 2 шт.
защита от подскока двери 2 шт.
нижний проводник 1 шт.
болты, шайбы, гайки 1 комп.
инструкция по монтажу 1 экз.

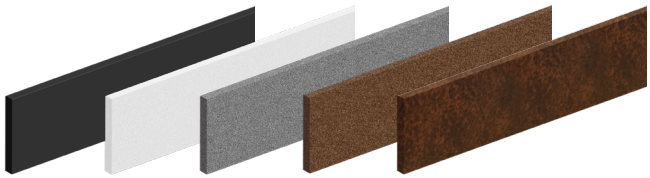

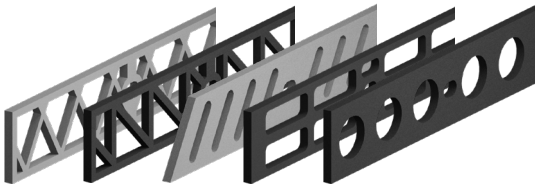

направляющие (с настенными креплениями)					
длина	черная мат.	белый мат.	серый мат.	под ржавчину	коррозия
1950 мм	217-602	217-607	217-610	217-614	217-618
2400 мм	217-603	217-608	217-611	217-615	217-619
3000 мм	217-620	-	-	-	-

направляющие (с настенными креплениями), черная мат.					
длина	S01	W02	B03	R04	D05
1950 мм	217-701	217-713	217-707	217-704	217-710

Magni

Loki

Ran

Idun

Ymir

Bragi

Dag

Ролик MAGNI – это возобновление выпуска оригинального ролика, разработанного компанией MANTION и изготавливаемого с 1929 года.

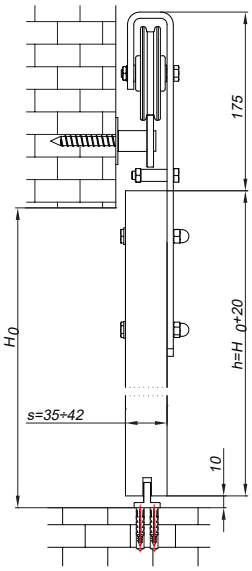

Состав комп. направляющей
направляющая с 4/5/6 отверстиями для настенных крепежей 1 шт.
настенные крепежа 4/5/6 шт.
дюбеля, болты, гайки 1 комп.

Упаковки:
- комплекта фурнитуры на 1 дверь
- направляющей

ROC DESIGN АКССЕСУАРЫ

321-090 черный мат
321-091 коррозия

219-185 черный мат

SILENT STOP

система плавного закрывания двери
Доводчик Roc Design это специальный механизм замедления и плавного закрывания двери. Размещенный внутри направляющей, он незаметен с фронтальной стороны.
Silent-stop может устанавливаться с левого или правого края направляющей, обеспечивая двустороннее, плавное закрывание двери.

АКТИВАТОР ДЛЯ SILENT-STOP И СИСТЕМЫ THOR GLASS

219-155 черный мат

ДИСТАНЦИОННЫЕ ВТУЛКИ

Два типа дистанционных втулок позволяют устанавливать двери нестандартной толщины. Редукционные втулки **219-150** предназначены для кареток и позволяют устанавливать более тонкие двери, уже толщиной 16-25 мм, а дистанционные втулки **216-121** устанавливаются между направляющей и стеной, увеличивая тем самым возможную толщину устанавливаемых дверей с 42 до 52 мм.

СОЕДИНИТЕЛЬ НАПРАВЛЯЮЩЕЙ ШИНЫ

Соединитель для направляющих позволяет легко и быстро соединить направляющие вместе. Вам не нужны дополнительные инструменты для установки соединителя, и он невидим после установки. Соединитель позволяет объединить направляющие пары следующей длины: 1950 и 1950, 1950 и 2400, 2400 и 2400.

219-155 черный мат

219-115 черный мат
219-116 коррозия

SYMETRIC ДЛЯ THOR I THOR GLASS

механизм одновременного раздвижения 2 дверей
SYMETRIC позволяет установить дополнительную дверь для их симметричного, одновременного открывания и закрывания. Преимуществом комплекта является декоративное соединение синхронно работающих роликов системы.

направляющие (с настенными креплениями)	
321-090	SILENT-STOP доводчик для дверей, черный мат.
321-091	SILENT-STOP доводчик для дверей, коррозия
216-130	THOR GLASS компл. захватов для SILENT-STOP , лев.+пр., черный мат.
219-155	соединитель направляющих 1950/2400 мм , черный мат.
219-115	SYMETRIC механизм синхронного раздвиж. 2 дверей, черный мат.
219-116	SYMETRIC механизм синхронного раздвиж. 2 дверей, коррозия
216-110	нижний проводник металл., крепление к стене, черный мат.
216-111	нижний проводник металл., крепление к стене, коррозия
219-185	стенная скоба для двойной системы , черный мат.
219-151	компл. 4 редукционных втулок для дверей 16-25 мм, черный мат.
216-121	компл. 5 дистанционных втулок для дверей 42-52 мм, черный мат.

216-110 черный мат
216-111 коррозия

УНИВЕРСАЛЬНЫЙ ПРОВОДНИК

Универсальный нижний проводник, благодаря регулируемому основанию, позволяет устанавливать двери различной толщины, без необходимости предварительного фрезерования. Проводник монтируется к стене, поэтому нетнеобходимости сверлить отверстия в полу. Проводник может также устанавливаться во фрезерованном пазе двери.

ROC DESIGN ДВЕРНЫЕ РУЧКИ

Мы предлагаем несколько видов ручек:

- ручки SL и IN утопленные в деревянные двери,
- ручка на прокладке для деревянных дверей, ручка OS и ST прямая для деревянных или стеклянных дверей,
- ручка TR трапециевидная для деревянных дверей
- ручки IN и ON для больших дверей.

Все они покрыты покрытием того же качества, что и направляющая и каретки, благодаря чему идеально сочетаются с системой.

Ручки для дверей, для систем Roc Design					
код дверной ручки	черная мат.	белый мат.	серый мат.	под ржавчину	коррозия
SL	337-141	337-139	337-138	337-140	337-142
TR	337-171	337-169	337-168	337-170	337-172
ST	337-151	337-149	337-148	337-150	337-152
OS	337-161	337-159	337-158	337-160	337-162
IN	337-761	337-759	337-758	337-760	337-762
ON	337-766	337-764	337-763	337-765	337-767

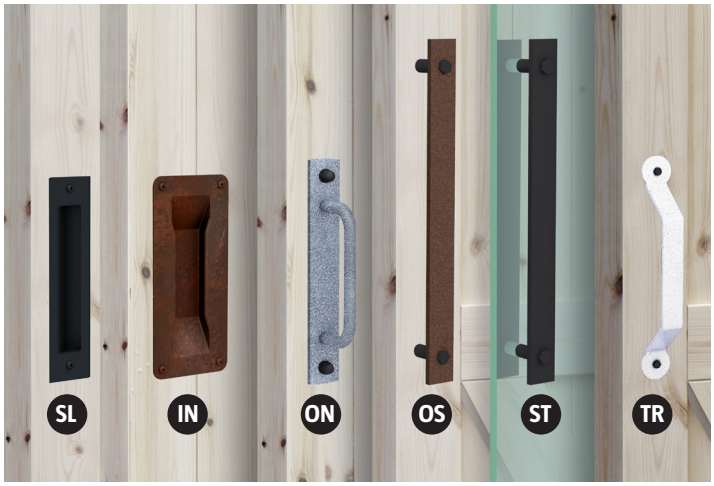

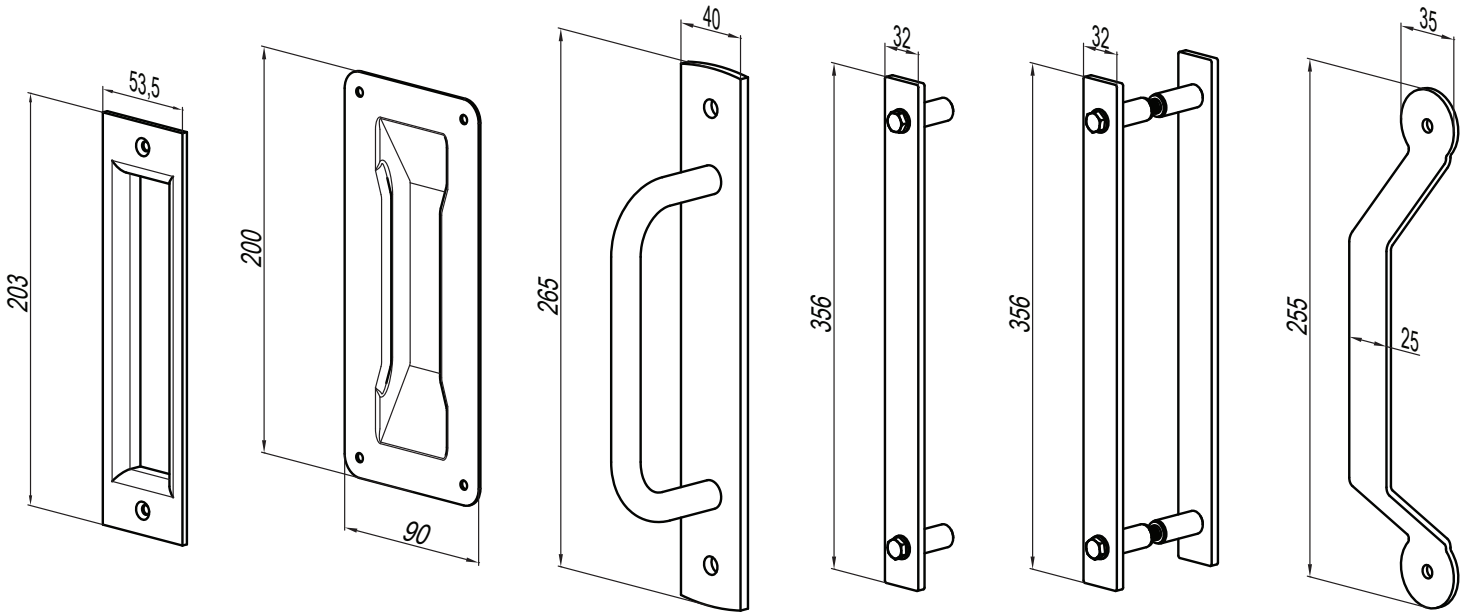

DESIGN LINE

ВЕС ДВЕРИ:	МАКС. 100 КГ
НАПРАВЛЯЮЩАЯ:	СТАЛЬНАЯ
ТОЛЩИНА ДВЕРИ:	МИН. 35-45 ММ

Линия систем DESIGN LINE - это системы, вдохновленные эстетикой лофта. Видимость элементов системы и темный цвет лакового покрытия придают интерьеру уникальный индустриальный характер.

- Тихий и плавный ход благодаря роликам на шарикоподшипниках.
- Дополнительная опция доводчиков для закрытия раздвижных дверей, повышающих комфорт использования системы.
- Дверные ручки и декоративные элементы идентичны цветам систем.
- Простая сборка без специальных инструментов
- Высокая устойчивость к повреждениям благодаря соответствующему лакокрасочному покрытию.
- Система предназначена для использования внутри помещений, для деревянных дверей, дверей из ЛДСП, композита и бетона.

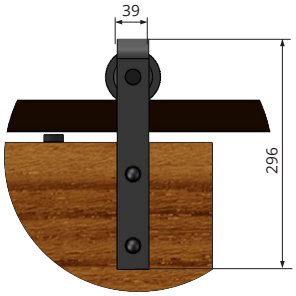

Rea

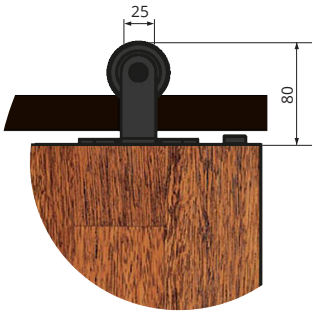

Luna

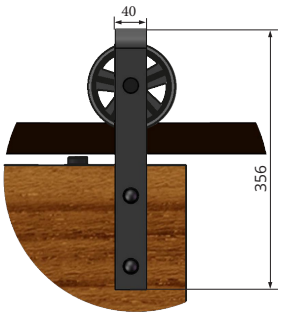

Izyda

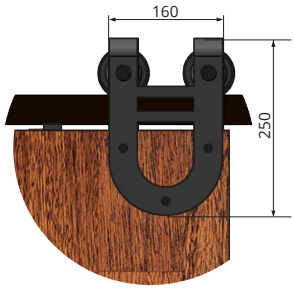

Temida

Комплекты серии DESIGN LINE	
213-451	RE20 компл. фурнитуры REA на 1 дверь 850-1050 мм, Design Line, черный мат.
213-452	LN20 компл. фурнитуры LUNA на 1 дверь 850-1050 мм, Design Line, черный мат.
213-454	IZ20 компл. фурнитуры IZYDA на 1 дверь 850-1050 мм, Design Line, черный мат.
213-453	TM20 компл. фурнитуры TEMIDA на 1 дверь 850-1050 мм, Design Line, черный мат.
213-460	RE20_SS компл. фурнитуры REA INOX на 1 дверь 850-1050 мм, Design Line, нержавеющая сталь
213-461	RE20_LIGHT компл. фурнитуры REA LIGHT на 1 дверь 850-1050 мм, Design Line, черный мат., макс. вес двери 60 кг
Состав комплектов	
направляющая 1900/2000 мм с 5 отверстиями для настенных крепежей 1 шт.	
ролики 2 шт.	
стопора 2 шт.	
защита от подскока двери 2 шт.	
настенный крепеж 5 шт.	
нижний проводник 1 шт.	
дюбеля, болты, шайбы, гайки 1 комп.	
инструкция по монтажу 1 экз.	

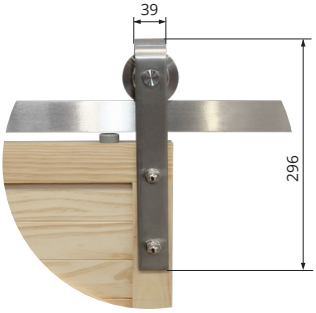

Rea Inox

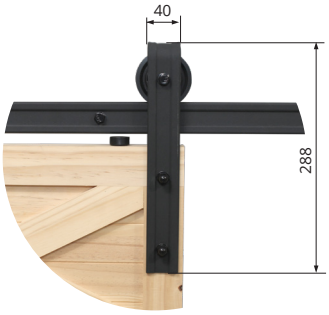

Rea Light

Rea

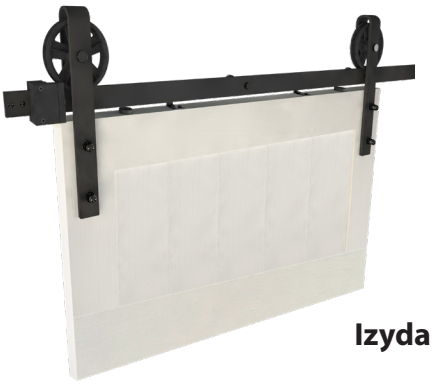

Izyda

Rea Inox

№ кат. 321-053

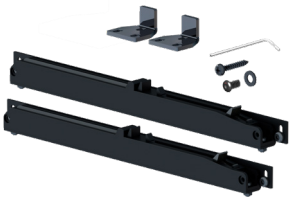

SILENT-STOP комп. 2 доводчиков

№ кат. 216-100

нижний проводник

№ кат. 216-007

стенная скоба для двойной системы

№ кат. 216-096

соединитель направляющих

№ кат. 372-010

замок для раздвижных дверей

№ кат. 216-091

уголок металл. декоративный 75x75x25 мм

№ кат. 216-093

заклепка металл. 40x40 мм декоративная

337-100
ручка врезная 200x53x16 мм

337-101
ручка 255x35x45 мм

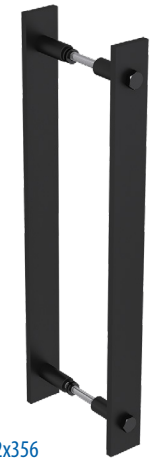

337-102
ручки 32x356 мм, комп.

Аксессуары	
321-053	SILENT-STOP DESIGN LINE компл. 2 доводчиков для дверей
216-095	дистанционная втулка 10 мм для направляющей DESIGN LINE
216-092	стенная скоба для двойной системы DESIGN LINE (Rea, Luna, Temida)
216-094	стенная скоба для двойной системы DESIGN LINE (Izyda)
216-096	соединитель направляющих DESIGN LINE
216-100	нижний проводник металл., крепление к стене, Design Line, черный мат.

Ручки и фурнитура для дверей	
337-101	ручка металл. для дверей, 255x35x45 мм, Design Line, черная мат.
337-100	ручка врезная металл. для дверей, 200x53x16 мм, Design Line, черная мат.
337-102	2 ручки мет. для стекл. и дерев. дверей, 32x356 мм, Design Line, черный мат.
372-010	Design Line, черный мат.
216-093	заклепка металл. 40x40 мм декоративная, черная мат.
216-091	уголок металл. декоративный 75x75x25 мм, черный мат.

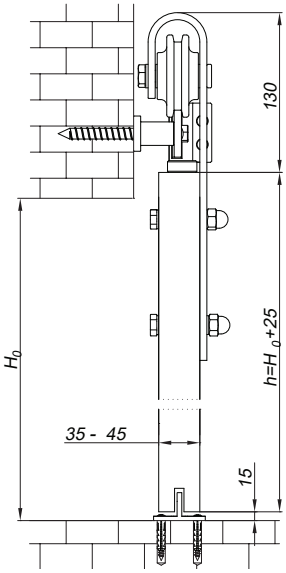

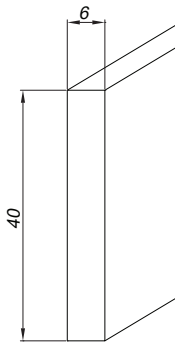

направляющая

WIDOOR

ВЕС ДВЕРИ:	МАКС. 60 КГ
НАПРАВЛЯЮЩАЯ:	АЛЮМИНИЕВАЯ
ТОЛЩИНА ДВЕРИ:	МАКС. 40 ММ

Система для раздвижных дверей с автоматическим приводом, с возможностью управления смартфоном с помощью специального приложения

- мягкое регулирование скорости открытия и закрытия двери
- возможность установки времени закрытия двери
- счетчик циклов открытия и закрытия двери

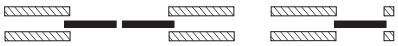

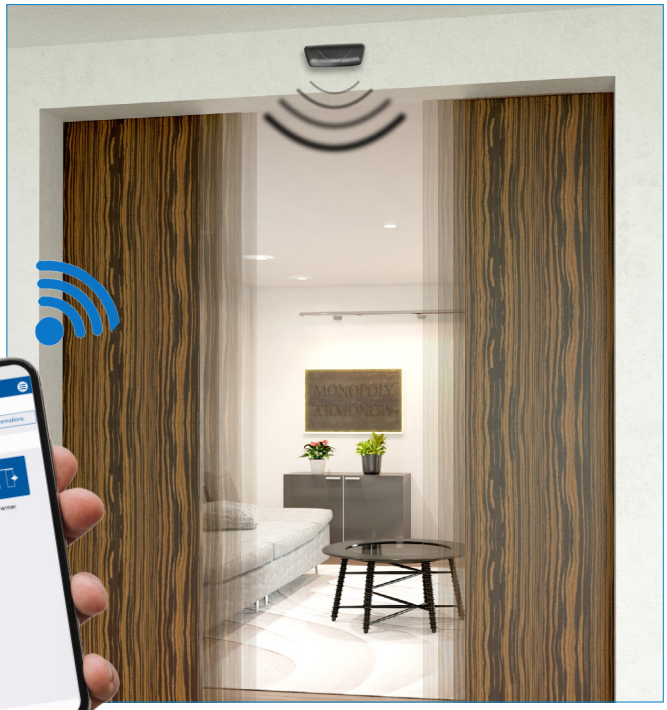

Направляющие и настенные скобы	
№ кат.	описание
11108/200	направляющая алюмин. SAF40/80, 33x27x2000мм
11108/300	направляющая алюмин. SAF40/80, 33x27x3000мм
11108/400	направляющая алюмин. SAF40/80, 33x27x4000мм
11108/500	направляющая алюмин. SAF40/80, 33x27x5000мм
11108/600	направляющая алюмин. SAF40/80, 33x27x6000мм
11013	настенная скоба для направляющих 11108 и 11312

Комплект фурнитуры для раздвижных дверей	
№ кат.	описание
SAF90A-111W	комп. фурнитуры на 1 дверь до 80кг, ширина проема 1100 mm, автоматический привод. Состав: 2x ролик, 2x крепление ролика, 1x ведущий ролик с зубчатым ремнем., 2x стопор, 1x нижний проводник, 1x уровень Buly
SAF80A-202W	комп. фурнитуры для 2 дверей до 50 кг, 2000мм, для автоматического привода. Состав: 4x ролик, 4x крепление ролика, 1x комп. приводной, 4x стопор, 2x нижний проводник, 1x уровень Buly.

Комплекты электрического привода	
№ кат.	описание
K0000256	комплект автоматического привода для раздвижных дверей, 24W, с приводным управлением
K0000266	комп. автоматического привода для раздвижных дверей, 24W, с радиоуправлением 433,92 МГц

Элементы управления	
№ кат.	описание
C0001310	датчик движения
C0004780	переключатель (радиопередатчик 433,92 МГц) для открытия и закрытия дверей/ставней, белый
C0001290	переключатель проводной одиночный
C0001300	проводной бесконтактный переключатель

№ кат. 11013

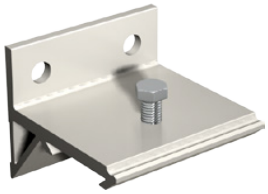

настенная скоба

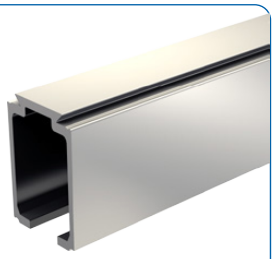

направляющая

ролик

уровень Buly®

крепление ролика

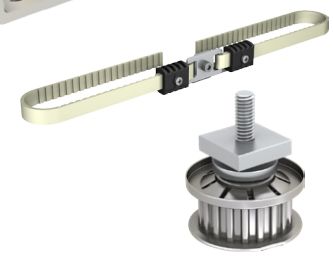

комплект приводной

стопор

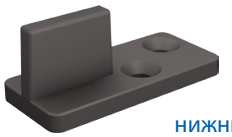

нижний проводник

Элементы комплекта фурнитуры SAF80A

ИНФОРМАЦИЯ

- Варианты системы: для 1 двери весом до 80 кг либо 2 двери весом до 50 кг на створку
- Доступ к настройкам можно получить с помощью специального приложения, через Bluetooth
- Двигатель установлен с амортизатором, что гарантирует очень тихую работу
- Двигателем можно управлять с помощью беспроводного или проводного переключателя или датчиком движения
- Систему легко настроить и запустить
- Идеально подходит для встроенных в стену дверей (в кассете)
- Возможность соединения с магнитными замками.

комплект для установки электропривода

Электромагнитные замки, напряжение 24V DC	
№ кат.	описание
C0013750	электромагнитный замок 60 кг
C0013760	электромагнитный замок 180 кг
C0013765	электромагнитный замок 180 кг, врезной

№ кат. C0004780

датчик движения

№ кат. C0013750

замок электромагнитный 60 кг

№ кат. C0001290

переключатель проводной единичный

№ кат. C0001300

переключатель проводной бесконтактный, C0001300

№ кат. C0004780

переключатель для ставней

№ кат. C0013760

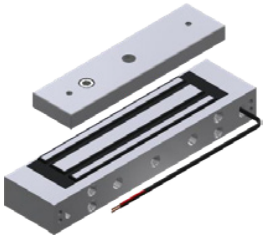

электромагнитный замок 180 кг

№ кат. C0013765

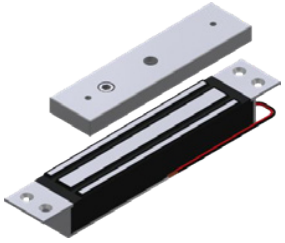

электромагнитный замок 180 кг, врезной

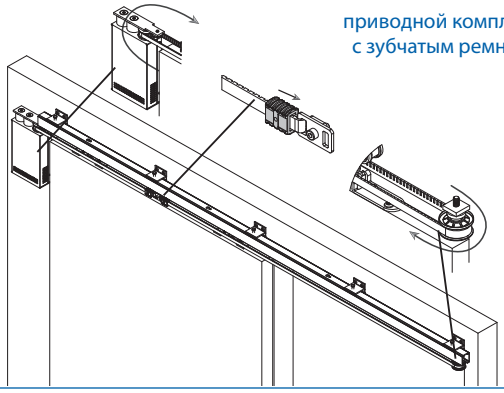

приводной комплект с зубчатым ремнем

ATENA

ВЕС ДВЕРИ:	МАКС. 80 КГ
НАПРАВЛЯЮЩАЯ:	АЛЮМИНИЕВАЯ, АНОДИРОВАННАЯ
ТОЛЩИНА ДВЕРИ:	МИН. 22 ММ

Комплект для раздвижных межкомнатных дверей, с системой плавной доводки дверей SILENT-STOP.

- ATENA - комплект с односторонней системой SILENT-STOP
- ATENA DUO - комплект с двусторонней системой SILENT-STOP
- автоматическое закрытие дверей с дополнительным доводчиком
- алюминиевые маскировочные планки, 2 вида
- отсутствие порога - удобство пользователя
- плавное и легкое передвижение дверей.

Комплекты с направляющей			
№ кат.	описание	ширина дверей	длина
213-330	комплект AT15	600 - 750 мм	1500 мм
213-331	комплект AT20	600 - 1000 мм	2000 мм
213-333	комплект AT20 DUO	900 - 1000 мм	2000 мм
213-332	комплект AT30	600 - 1500 мм	3000 мм
Состав комплекта		AT15, 20, 30	AT20 DUO
	направляющая	1 шт.	1 шт.
215-102	ролик с системой SILENT-STOP	1 шт.	2 шт.
215-103	ролик	1 шт.	-
321-037	стопор	1 шт.	2 шт.
321-036	клипстопор	1 шт.	-
216-006	проводник с саморезами	1 комп.	1 комп.
	ключи	1 комп.	1 комп.
	саморезы	1 комп.	1 комп.
	инструкция монтажа	1 экз.	1 экз.

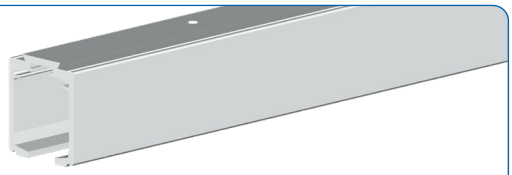

алюминиевая направляющая, анодированная, перфорированная

№ кат. 215-102

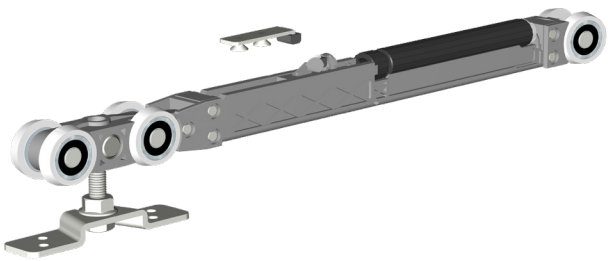

ролик с системой SILENT-STOP

№ кат. 321-037

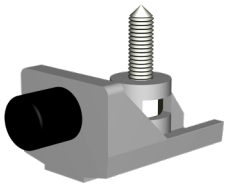

стопор

№ кат. 321-036

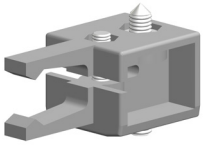

клипстопор

№ кат. 215-103

ролик

№ кат. 216-006

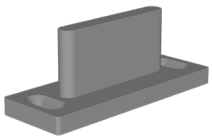

проводник

Комплект ATENA,
с односторонней системой SILENT-STOP

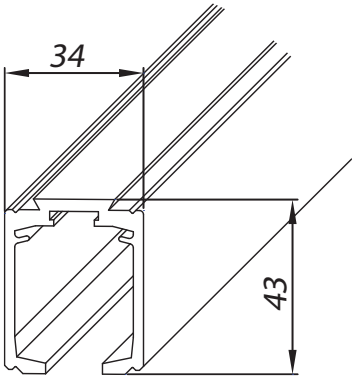

Комплекты фурнитуры		
№ кат.	описание	
219-307	AT01 комп. фурнитуры ATENA с односторонней системой SILENT-STOP, мин. ширина двери 600 мм	
219-308	AT DUO комп. фурнитуры ATENA DUO с двусторонней системой SILENT-STOP, мин. ширина двери 900 мм	
Состав комплектов фурнитуры	AT01	AT DUO
215-102	ролик с системой SILENT-STOP	1 шт. / 2 шт.
215-103	ролик	1 шт. / -
321-037	стопор	1 шт. / 2 шт.
321-036	клипстопор	1 шт. / -
216-006	проводник с винтами	1 комп.
	ключи	1 комп.
	саморезы	1 комп.
	инструкция монтажа	1 экз.

Доступные длины направляющих		
№ кат.	описание	длина
214-280	алюминиевая направляющая	1500 мм
214-281	алюминиевая направляющая	2000 мм
214-283	алюминиевая направляющая	2500 мм
214-282	алюминиевая направляющая	3000 мм

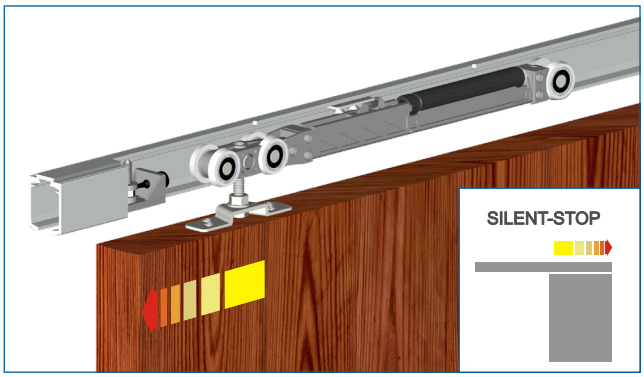

Доводчик для системы ATENA, для плавного закрытия дверей.

№ кат. 219-272

доводчик

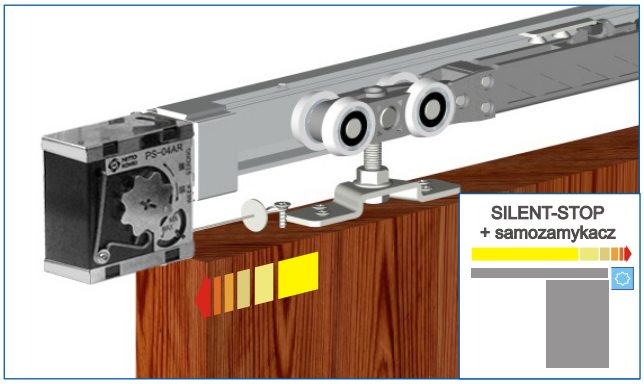

Самодоводчик		
№ кат.	описание	вес двери
219-272	доводчик с регулировкой	30-80 кг

Монтажные размеры
на следующей странице.

ATENA

Варианты монтажа комплекта ATENA, предложения применения маскировочных планок.

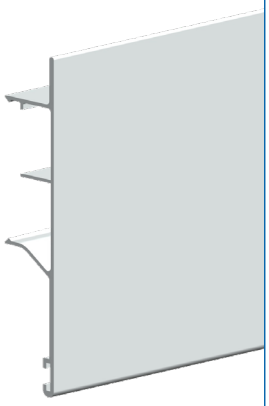

настенная маскировочная планка
h = 95 мм

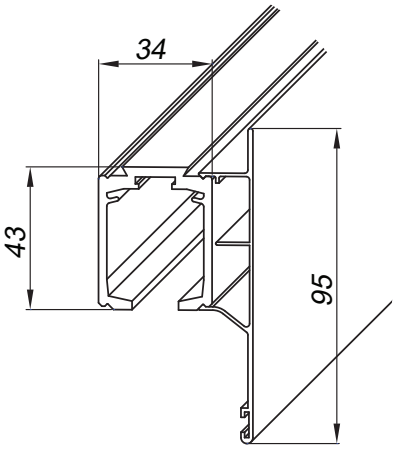

№ кат. 219-040

скоба для крепления направляющей к стене

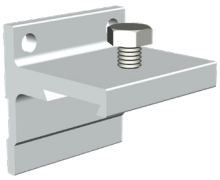

расстояние между скобами макс. 50 см.

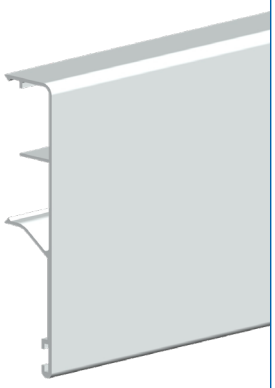

маскировочная планка, прямая
h = 80 мм

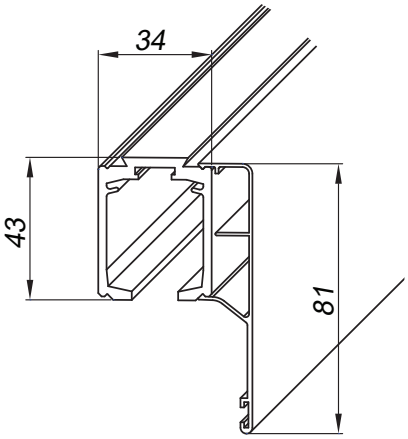

Маскировочная планка, настенная, алюминиевая		
№ кат.	описание	длина
214-296	Маскировочная планка, настенная, алюм.	1500 мм
214-297	Маскировочная планка, настенная, алюм.	2000 мм
214-298	Маскировочнsая планка, настенная, алюм.	3000 мм
219-040	настенная скоба	-

Маскировочная планка алюминиевая, прямая		
№ кат.	описание	длина
214-290	маскировочная планка алюм., прямая	1500 мм
214-291	маскировочная планка алюм., прямая	2000 мм
214-292	маскировочная планка алюм., прямая	3000 мм

Инструкция монтажа

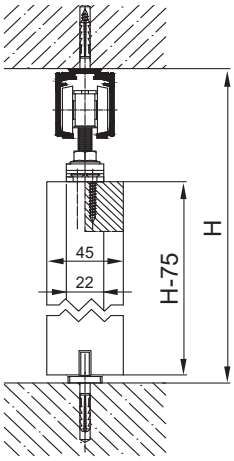

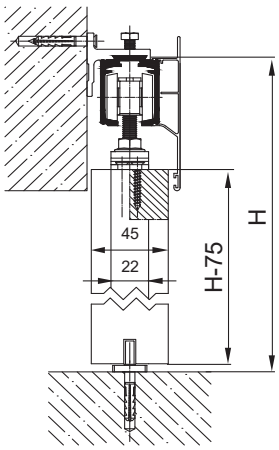

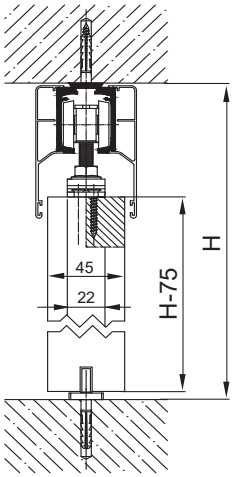

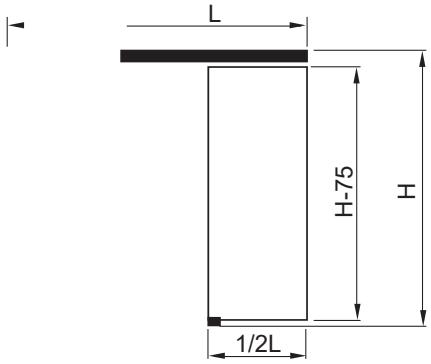

H - высота крепления направляющей
L - длина направляющей

СИСТЕМЫ ДЛЯ СКЛАДЫВАЮЩИХСЯ ДВЕРЕЙ И ВОРОТ
(ШКАФЫ, ГАРДЕРОБЫ, МЕЖКОМНАТНЫЕ ДВЕРИ)

APOLLO
ВЕС ДВЕРИ ДО 14 КГ, МЕБЕЛЬ, МЕЖКОМНАТНЫЕ ПЕРЕГОРОДКИ **60**

HERKULES PLUS
ВЕС ДВЕРИ ДО 25 ИЛИ ДО 40 КГ, МЕЖКОМНАТНЫЕ ДВЕРИ **62**

OPENTEC FW75
СИСТЕМА ДЛЯ СКЛАДНЫХ СТЕНОК ДО 75 КГ **64**

SPORTUB 600
СИСТЕМА ДЛЯ СКЛАДНОЙ СТЕНКИ С ОДНОЙ УЗКОЙ ПАНЕЛЬЮ **66**

SPORTUB 500
СИСТЕМА ДЛЯ СКЛАДНОЙ СТЕНКИ С ОДИНАКОВЫМИ ПАНЕЛЯМИ **68**

APOLLO

ВЕС ДВЕРИ:	МАКС. 14 КГ
НАПРАВЛЯЮЩАЯ:	СТАЛЬНАЯ С ПОРОШКОВЫМ ПОКРЫТИЕМ
ТОЛЩИНА ДВЕРИ:	16 - 40 ММ
ШИРИНА ДВЕРИ:	МАКС. 600 ММ

ИНСТРУКЦИЯ МОНТАЖА

Система для складных дверей шкафов, застройки ниш и для межкомнатных дверей.

Внимание: 14 кг - вес одной створки (полотна) двери.

Комплекты APOLLO с направляющей			
№ кат.	описание	кол-во дверей	длина
221-021	комплект Apollo 2/603	2	603 мм
221-022	комплект Apollo 2/756	2	756 мм
221-023	комплект Apollo 2/806	2	806 мм
221-024	комплект Apollo 2/908	2	908 мм
221-027	комплект Apollo 4/1213	4	1213 мм
221-029	комплект Apollo 4/1518	4	1518 мм
221-031	комплект Apollo 4/1822	4	1822 мм
Комплекты фурнитуры (без направляющей)			
229-021	Apollo 02 комп. фурнитуры	2	-
229-022	Apollo 04 комп. фурнитуры	4	-
Состав комплекта		комп. для 2 дверей	комп. для 4 дверей
	направляющая стальная, белая с верхней пяткой для поворотных петель	1 шт.	1 шт.
132-015	верхняя поворотная петля	1 шт.	2 шт.
224-001	верхний проводник	1 шт.	2 шт.
132-016	нижняя пятка для поворотной петли	1 шт.	2 шт.
132-017	нижняя поворотная петля	1 шт.	2 шт.
134-102	шарнирная петля	3 шт.	6 шт.
229-014	одиночный амортизатор	1 шт.	-
229-015	двойной амортизатор	-	1 шт.
	саморезы	1 комп.	1 комп.
	инструкция монтажа	1 экз.	1 экз.

направляющая стальная, белая с верхней пяткой для поворотных петель

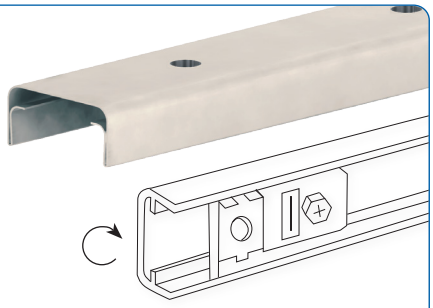

№ кат. 134-102

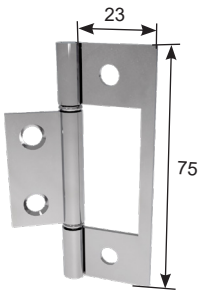

петля

№ кат. 132-015

верхняя поворотная петля

№ кат. 224-001

верхний проводник

№ кат. 229-015

двойной амортизатор

№ кат. 229-014

одиночный амортизатор

№ кат. 132-016

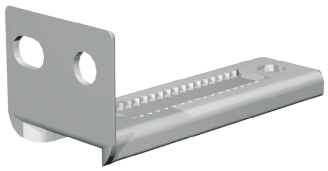

нижняя пятка для поворотной петли

№ кат. 132-017

нижняя поворотная петля

комплект для 4 створок

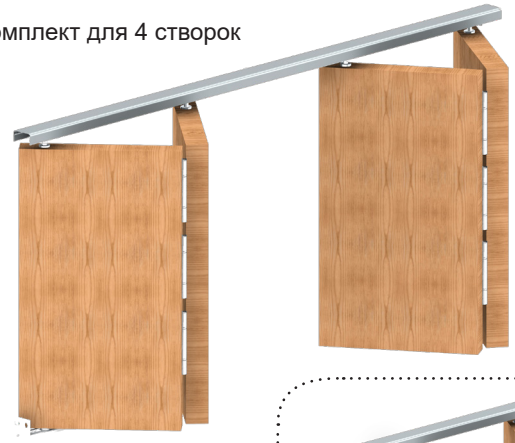

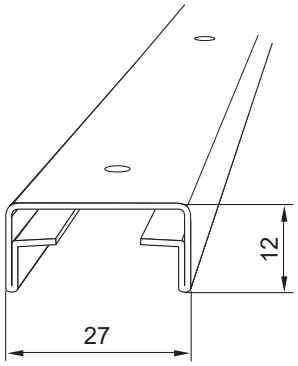

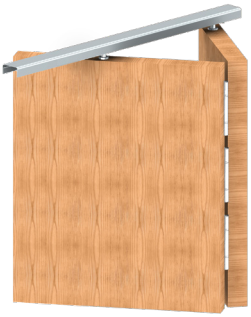

Опциональная установка складной межкомнатной двери. Ширина дверных панелей при расположении панелей 1 + 1/2

комплект для 2-х створок

Возможность использования скрытых петель в складных межкомнатных дверях либо цилиндрических петель в складных мебельных дверях

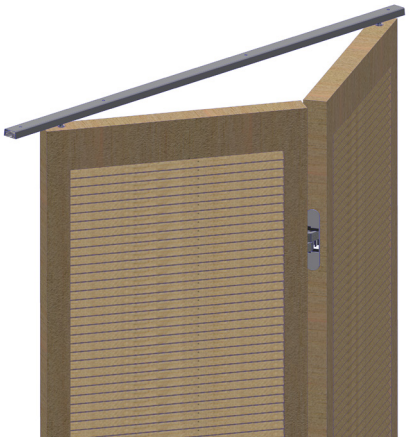

Доступные длины направляющих		
№ кат.	описание	длина
223-001	стальная направляющая	603 мм
223-002	стальная направляющая	756 мм
223-003	стальная направляющая	806 мм
223-004	стальная направляющая	908 мм
223-007	стальная направляющая	1213 мм
223-009	стальная направляющая	1518 мм
223-011	стальная направляющая	1822 мм

Элементы доступные вне комплекта	
№ кат.	описание
134-126	пружинная петля, серебряный
134-102	шарнирная петля

№ кат. 134-126

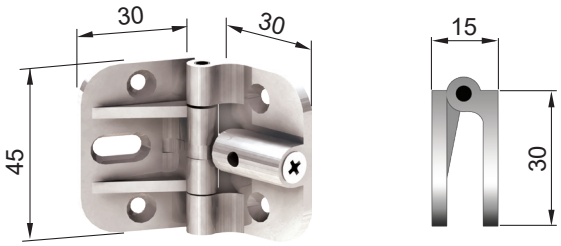

пружинная петля, серебряный, монтаж только в плоскости дверного полотна

Два способа крепления петель:
на поверхности створки (двери для шкафов),
или на торце дверного полотна (межкомнатные двери):

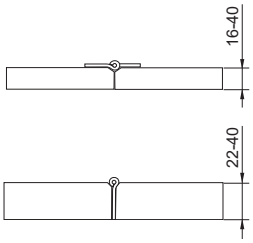

ИНСТРУКЦИЯ МОНТАЖА

двустворчатые двери

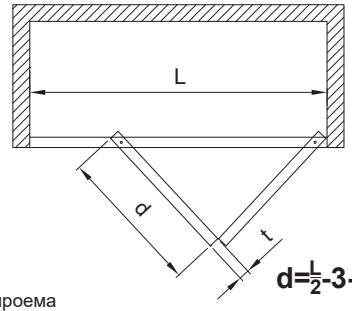

$d=\frac{L}{2}-3-x$

четырехстворчатые двери

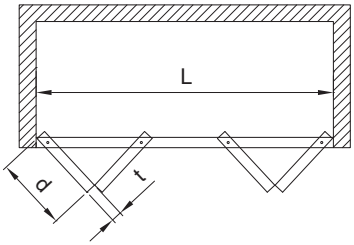

$d=\frac{L}{4}-3-x$

H - высота проема
L - ширина ниши [мм]
d - ширина дверной створки [мм]
t - толщина двери

t [mm]	<28	28÷30	31÷38
x [mm]	0	2	4

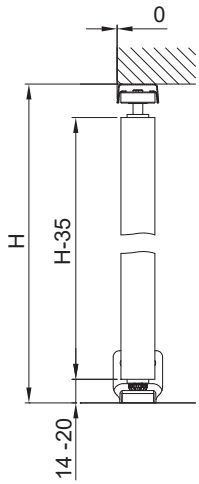

HERKULES PLUS

ВЕС ДВЕРИ	МАКС. 25 КГ (HP25) МАКС. 40 КГ (HP40)
НАПРАВЛЯЮЩАЯ	АЛЮМИНИЙ
ТОЛЩИНА ДВЕРИ	16 - 40 ММ
ШИРИНА ДВЕРЕЙ	МАКС. 600 ММ (HP25) МАКС. 750 ММ (HP40)

ИНСТРУКЦИЯ МОНТАЖА

25 кг

ИНСТРУКЦИЯ МОНТАЖА

40 кг

Система для складных межкомнатных дверей, дверей шкафов, ниш и дверных перегородок.

Внимание: 25 или 40 кг - вес одной створки (полотна) двери.

Комплекты с направляющей для двустворчатых дверей, до 25 кг		
№ кат.	описание	длина
221-300	комплект HP2/25/120	1200 мм
221-301	комплект HP2/25/150	1500 мм
Комплекты с направляющей для двустворчатых дверей, до 40 кг		
№ кат.	описание	длина
221-320	комплект HP2/40/120	1200 мм
221-321	комплект HP2/40/150	1500 мм
Комплекты фурнитуры для двустворчатых дверей, без направляющей		
№ кат.	описание	
229-026	HP2/25 комп. фурнитуры HERKULES PLUS до 25 кг	
229-028	HP2/40 комп. фурнитуры HERKULES PLUS до 40 кг	

Состав комплектов		
№ кат.	описание	количество
	направляющая алюминий H1	1 шт.
215-092	ролик HP25	1 шт.
215-093	ролик HP40	
132-021	верхняя поворотная петля с пяткой	1 шт.
132-022	нижняя поворотная петля с пяткой	1 шт.
134-121	петля 25 кг	3 шт.
134-102	петля 40 кг	
	саморезы	1 комп.
	инструкция монтажа	1 экз.

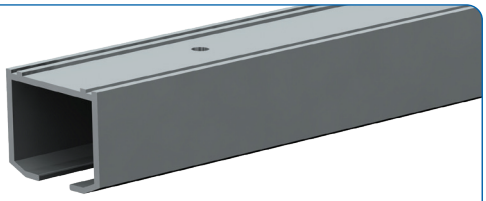

перфорированная алюминиевая направляющая H1

№ кат. 215-092

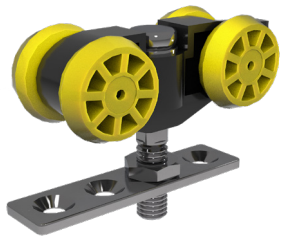

ролик HP25

№ кат. 215-093

ролик HP40

№ кат. 134-121

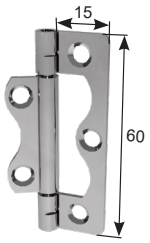

петля 25 кг

№ кат. 134-102

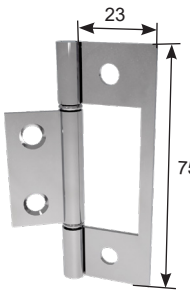

петля 40 кг

№ кат. 132-021

верхняя поворотная петля с пяткой

№ кат. 132-022

нижняя поворотная петля с пяткой

комплект для 4-х створок

комплект для 2-х створок

Опциональная установка складных дверей. Ширина дверных панелей при расположении панелей 1 + 1/2

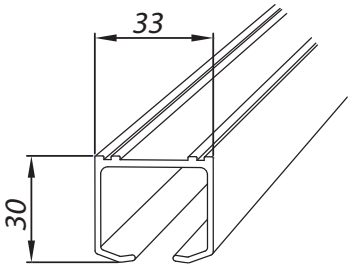

Возможность использования скрытых петель в складных межкомнатных дверях

Доступные длины направляющих		
№ кат.	описание	длина
214-380	H1/120 направляющая алюминий	1200 мм
214-371	H1/150 направляющая алюминий	1500 мм
214-372	H1/180 направляющая алюминий	1800 мм
214-373	H1/200 направляющая алюминий	2000 мм
214-375	H1/240 направляющая алюминий	2400 мм
214-377	H1/300 направляющая алюминий	3000 мм
214-378	H1/400 направляющая алюминий	4000 мм
214-379	H1/600 направляющая алюминий	6000 мм

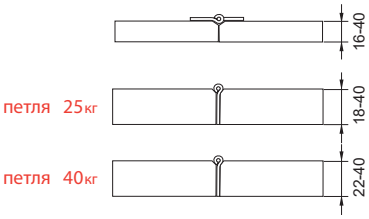

Два способа крепления петель: на плоскости двери или на торце дверного полотна

№ кат. 134-126

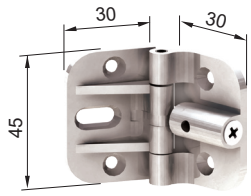

пружинная петля, серебряный

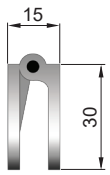

монтаж только в плоскости дверного полотна

двустворчатые двери

$$D_{[мм]} = \frac{L_{[мм]} - X - 5_{[мм]}}{2}$$

четырехстворчатые двери

$$D_{[мм]} = \frac{L_{[мм]} - 2X - 8_{[мм]}}{4}$$

ИНСТРУКЦИЯ МОНТАЖА

25 кг

ИНСТРУКЦИЯ МОНТАЖА

40 кг

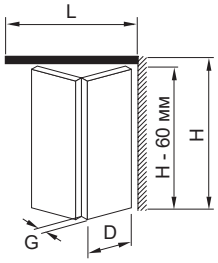

G	16	18	22	25	28	32	40
X	2	2	3	3	4	4	6

макс. вес створки	D макс. ширина створки
25 кг	600 мм
40 кг	750 мм

L - длина направляющей [мм]
D - ширина дверной створки [мм]
G - толщина дверной створки [мм]
X - коэффициент изменения ширины двери, связанный с их толщиной
H - высота проема

OPENTEC FW75

ВЕС ДВЕРНОЙ ПАНЕЛИ	МАКС. 75 КГ
НАПРАВЛЯЮЩАЯ	АЛЮМИНИЙ
ТОЛЩИНА ПАНЕЛИ	30 - 50 ММ
ШИРИНА ДВЕРНОЙ ПАНЕЛИ	400 - 1000 ММ
МАКС. КОЛ-ВО ПАНЕЛЕЙ	6+6 ЛЕВ. + ПР.
МАКС. ШИРИНА ПРОЕМА	ШИРИНА 12 М, ВЫСОТА 4 М

Система для складных стенок в кафе, ресторанах, отелях, торговых центрах, конференц-залах и офисах.

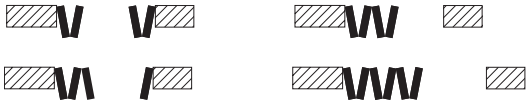

Направляющие и маскировочные планки	
№ кат.	описание
10400A/300	направляющая алюм. 3000 мм, анод., серебряная
10400A/600	направляющая алюм. 6000 мм, анод., серебряная
GH10430B	комп. 4 настенных скоб для направляющей
GH10430P	маскировочная планка алюм. 55x79x6000 мм
GH10430P/3	маскировочная планка алюм. 55x79x3000 мм
GH10430EN	заглушки для маскировочной планки, левая+правая
GH10430BP	комп. 4 клипс для крепления маскировочной планки

№ кат. 9542NC2

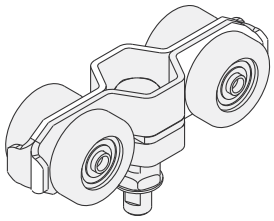

ролик

№ кат. 1101PFHB

нижняя и верхняя поворотная петля

Ролики и крепления для панелей, нижние напр., П-профиль 30x30 мм	
№ кат.	описание
9542NC2	ролик
0036FXA2	верхнее крепление панели, нержавеющая сталь
1101PFHB	верхняя и нижняя поворотная петля для П-профиля 1110
1101FXA2	проводник с муфтой для П-профиля 30x30 mm
1110/300	П-профиль сталь. оцинк. 30x30x1,5x3000mm
1110/600	П-профиль сталь. оцинк. 30x30x1,5x6000mm
1110M	соединитель для профиля стальн. 30x30мм

№ кат. 0036FXA2

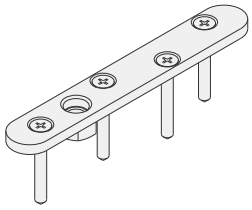

верхнее крепление панели

№ кат. 1101FXA2

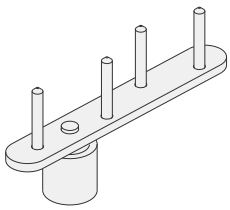

нижний проводник с муфтой

№ кат. 1575

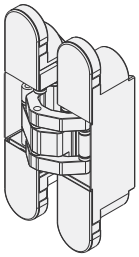

скрытая петля

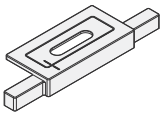

пример сверления отверстий

№ кат. 1575G

№ кат. 1510CXA2

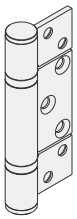

дверная петля 1510CXA2

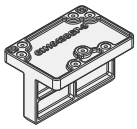

пример сверления отверстий

№ кат. GH10430GP-4

№ кат. 9144

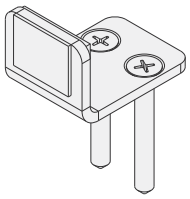

стопор для двери

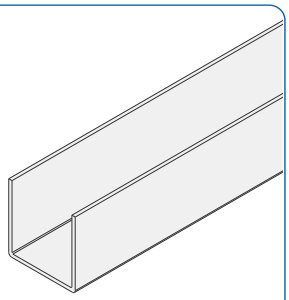

П-профиль 30x30x1,5

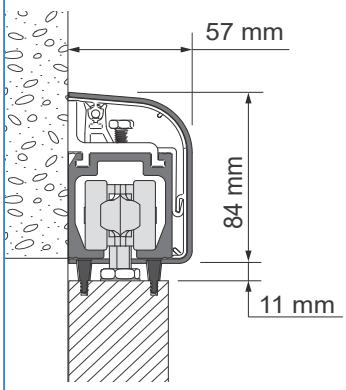

монтаж на стене

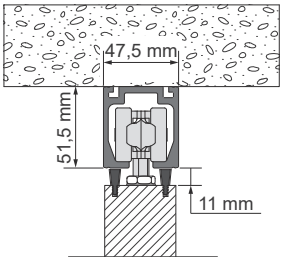

монтаж к потолку

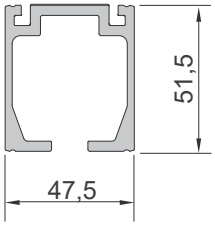

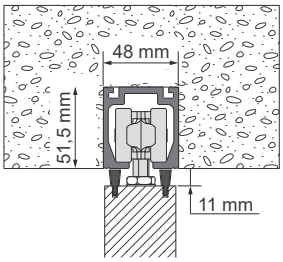

скрытый монтаж в потолке

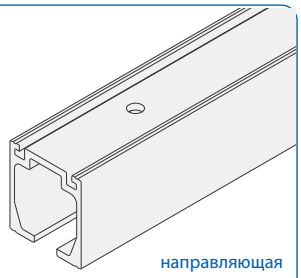

направляющая
10400A

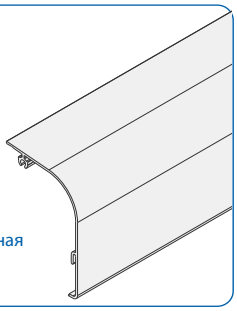

маскировочная
планка
GH10430P

№ кат. GH10430B

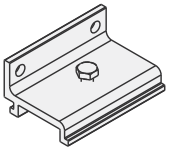

x4

настенная скоба

№ кат. GH10430EN

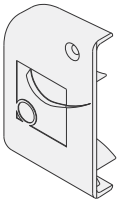

x2

заглушки для
маскировочной планки

№ кат. GH10430BP

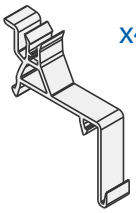

x4

клипсы для
маскировочной планки

№ кат. 1102PFHB

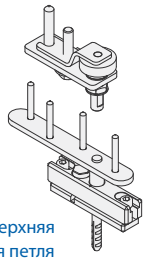

нижняя и верхняя
поворотная петля

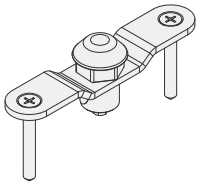

клипстопоры 9142, 9143

Крепление панели, нижний направляющий профиль GC6100	
№ кат.	описание
1102PFHB	верхняя и нижняя поворотная петля к профилю GC6100
1102FXA2	проводник с муфтой к профилю GC6100
GC6100	алюминиевый нижний профиль
Дверные петли	
№ кат.	описание
1575	петля скрытая дверная
1510CXA2	петля дверная h105, D10, сталь нержав.
1575G	пример сверления отверстий для дверных петель 1575
GH10430GP-3	пример сверления отверстий для дверных петель 1510CXA2
Остальные элементы системы	
№ кат.	описание
9142	клипстопор для складных дверей <50 кг
9143	клипстопор для складных дверей >50 кг
9144	ограничитель для складных дверей, сталь нержав.
GH10XL	упротнитель щёточный h10 мм для паза 7x3мм, мп
GHLK-01	магнитная блокировка Ø29

№ кат. 1102FXA2

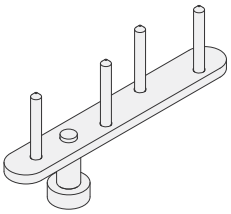

проводник с муфтой
1102FXA2

№ кат. GHLK-01

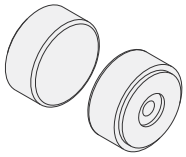

магнитная блокировка
GHLK-01

№ кат. GC6100

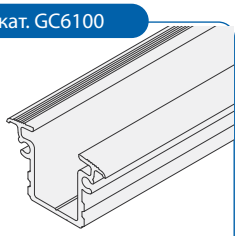

нижний алюминиевый
профиль

№ кат. GH10XL

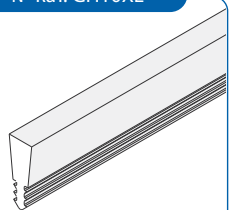

щёточный уплотнитель
1 мп

SPORTUB серия 600

ВЕС ДВЕРНОЙ ПАНЕЛИ	МАКС. 20, 35, 75, 130 КГ
НАПРАВЛЯЮЩАЯ	СТАЛЬНАЯ ОЦИНКОВАННАЯ
ШИРИНА ДВЕРНОЙ ПАНЕЛИ	МАКС. 900 ММ

Система для складных перегородок с одной узкой панелью

- **идеальное решение для разделения больших помещений (рестораны, аудитории)**
- **плавное и легкое складывание дверей**
- **открытые двери занимают мало места.**

Примеры решений:

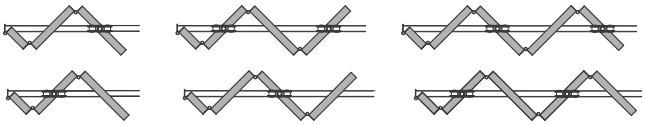

ролик

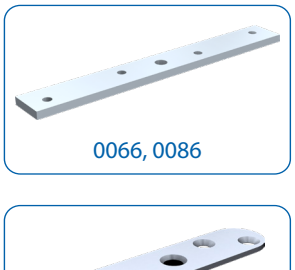

0066, 0086

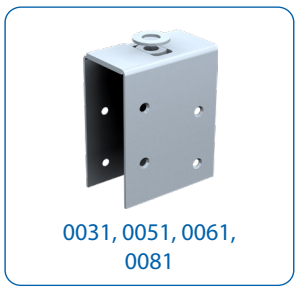

0031, 0051, 0061, 0081

0036, 0056

0037

1512C, 1514C, 1516C

1510C

Вес дверного полотна до 40 кг, толщина мин. 23 мм		
№ кат.	описание	
3530/...	направляющая сталь. оцинк., доступные длины - стр. 72	
1109/...	П-профиль 25x17 сталь. оцинк., доступные длины - стр. 80	
0633A	роликовая система со стальными роликами	M10
0633D	роликовая система с пластмассовыми роликами	M10
0036	крепящий держатель прямой	M10
0037	крепящий держатель боковой	M10
0031	крепящий держатель двусторонний	M10
1510C	петля 80x60, с осью ø10	
1088	проводник с муфтой к П-профилю 25x17	
1102	проводник с муфтой к П-профилю 25x17	
1109	фурнитура к П-профилю 25x17	

Вес дверного полотна до 75 кг, толщина мин. 34 мм		
№ кат.	описание	
5040/...	направляющая сталь. оцинк., доступные длины - стр. 74	
1110/...	П-профиль 30x30 сталь. оцинк., доступные длины - стр. 81	
0653A	роликовая система со сталь. роликами	M12
0653D	роликовая система с пластмассовыми роликами	M12
0056	крепящий держатель прямой	M12
0051	крепящий держатель двусторонний	M12
1510C	крепящая петля 80x60, с осью ø10	
1512C	крепящая петля 85x85, с осью ø12	
1089	проводник с муфтой к П-профилю 30x30	
1099	проводник с муфтой к П-профилю 30x30	
1110M	фурнитура к П-профилю 30x30	

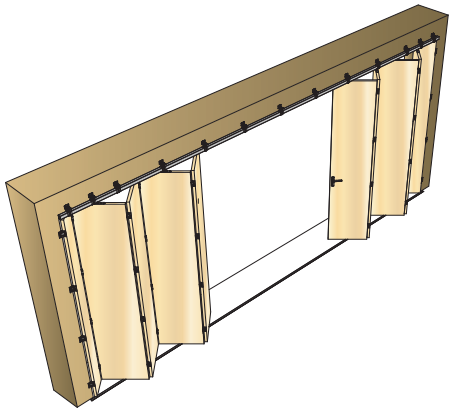

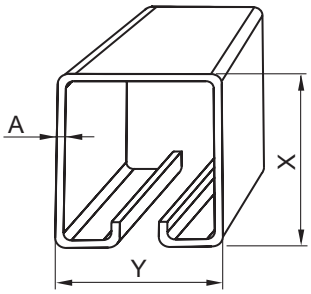

X [мм]	Y [мм]	A [мм]
35	30	1,5
50	40	2
62	55	2,5
85	70	3,5

Расстояние между скобами макс. 70 см.

Вес дверного полотна 150 кг, толщина мин. 40 мм		
6255/...	направляющая сталь. оцинк., доступные длины - стр. 76	
1110/...	П-профиль 30x30 сталь. оцинк., доступные длины - стр. 81	
0663	ролик	M14
0063	крепящий держатель прямой	M14
0061	крепящий держатель двусторонний	M14
1512C	крепящая петля 85x85 с осью ø12	
1514C	крепящая петля 120x100 с осью ø14	
1089	проводник с втулкой к П-профилю 30x30	
1101	проводник с втулкой для П-профиля 30x30	
1110M	фурнитура к П-профилю 30x30	

Вес дверного полотна до 300 кг, толщина мин. 40 мм		
8570/...	направляющая сталь. оцинк., доступные длины - стр. 78	
1115/...	П-профиль 50x60, сталь. оцинк.	
0683	ролик	M16
0086	крепящий держатель прямой	M16
0081	крепящий держатель двусторонний	M16
1516	крепящая петля 120x100 с осью ø16	
1059	проводник с втулкой для П-профиля 50x60	
1115M	фурнитура к П-профилю 50x60	

1088

1089

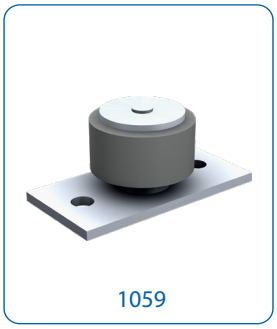
1059

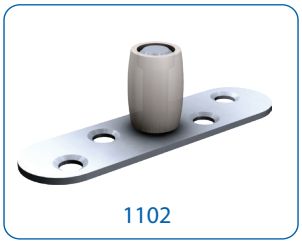
1102

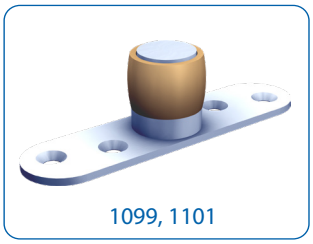
1099, 1101

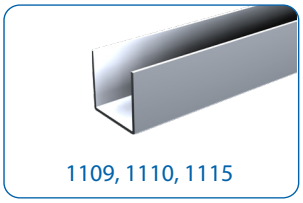
1109, 1110, 1115

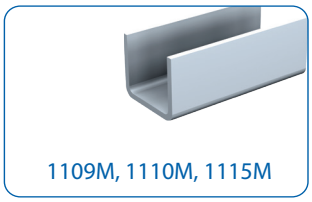
1109M, 1110M, 1115M

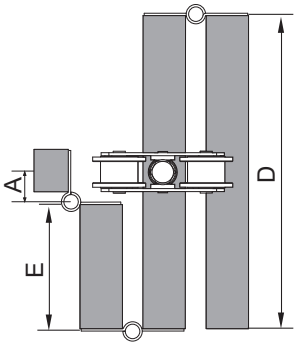

A - расстояние между серединой толщины дверей и осью петли
D - ширина полной створки
E - ширина узкой створки
L - ширина проема
n - количество полных створок

Двери открываемые в две стороны (с двумя узкими створками):

$$D = \frac{L + 2 \times A}{n + 1}$$

$$E = \frac{D}{2} - A$$

Двери открываемые в одну сторону (с одной узкой створкой):

$$D = \frac{2 \times L + 2 \times A}{2 \times n + 1}$$

$$E = \frac{D}{2} - A$$

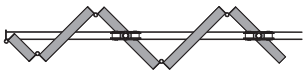

SPORTUB серия 500

ВЕС ДВЕРНОЙ ПАНЕЛИ	МАКС. 20, 35, 75, 130 КГ
НАПРАВЛЯЮЩАЯ	СТАЛЬНАЯ ОЦИНКОВАННАЯ
ШИРИНА ДВЕРНОЙ ПАНЕЛИ	МАКС. 900 ММ

Система для складных перегородок с одинаковыми панелями

- **идеальное решение для разделения больших помещений (рестораны, аудитории)**
- **плавное и легкое складывание дверей**
- **открытые двери занимают мало места.**

Примеры решений:

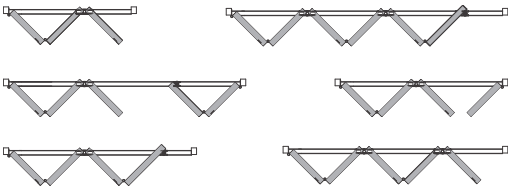

Вес дверного полотна до 20 кг, толщина мин. 23 мм		
№ кат.	описание	
3530/...	направляющая сталь. оцинк., доступные длины - стр. 72	
1109/...	П-профиль 25x17 сталь. оцинк., доступные длины - стр. 80	
0532	роликовая система с петлей (грузопод-ть до 40 кг)	M10
0532E	роликовая система хвостовая (грузопод-ть до 20 кг)	M10
1104	проводник нижний с петлей к П-профилю 25x17	M10
1104E	проводник нижний хвостовой к П-профилю 25x17	M10
1510C	петля 80x60 с осью ø10	
1109	фурнитура к П-профилю 25x17	

роликовая система с петлей

роликовая система хвостовая

Вес дверного полотна до 35 кг, толщина мин. 34 мм		
№ кат.	описание	
5040/...	направляющая сталь. оцинк., доступные длины - стр. 74	
1110/...	П-профиль 30x30 сталь. оцинк., доступные длины - стр. 81	
0552	роликовая система с петлей (грузопод-ть до 75 кг)	M12
0552E	роликовая система хвостовая (грузопод-ть до 38 кг)	M12
1105	проводник нижний хвостовой к П-профилю 30x30	M8
1105E	проводник dolny końcowy do ceownika 30x30	M8
1512C	петля 85x85 с осью ø12	
1110M	фурнитура к П-профилю 30x30	

проводник нижний с петлей

проводник хвостовой

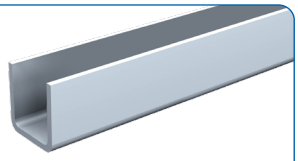

П-профили 1109, 1110, 1115

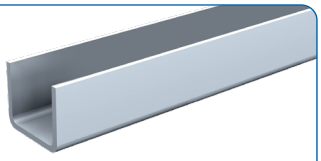

фурнитура П-профилей 1109M, 1110M, 1115M

петляу

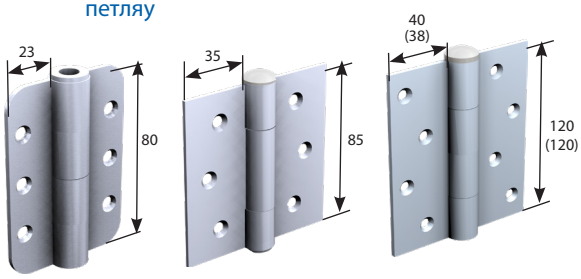

1510C 1512C 1514C (1516C)

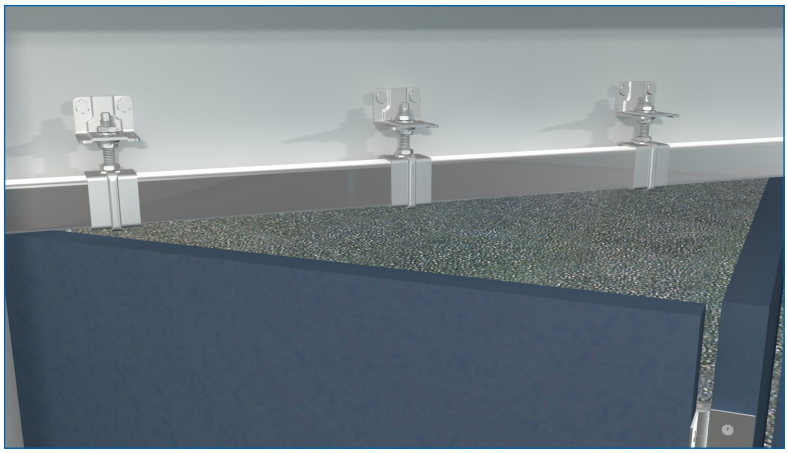

Расстояние между зажимами не более 70 см, зажимы и скобы на страницах 56-65

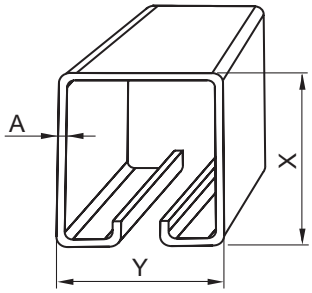

X [мм]	Y [мм]	A [мм]
35	30	1,5
50	40	2
62	55	2,5
85	70	3,5

Вес дверного полотна 75 кг, толщина мин. 40 мм		
№ кат.	описание	
6255/...	направляющая сталь. оцинк., доступные длины - стр. 76	
1110/...	П-профиль 30x30 сталь. оцинк., доступные длины - стр. 81	
0562	ролик с петлей (грузопод-ть до 150 кг)	M12
0562E	ролик хвостовой (грузопод-ть до 75 кг)	
1106	проводник нижний с петлей к П-профилю 30x30	M14
1106E	проводник нижний хвостовой, к П-профилю 30x30	
1514C	петля 120x100 с осью ø14	
1110M	фурнитура к П-профилю 30x30	

Способы крепления направляющих, стр. 58

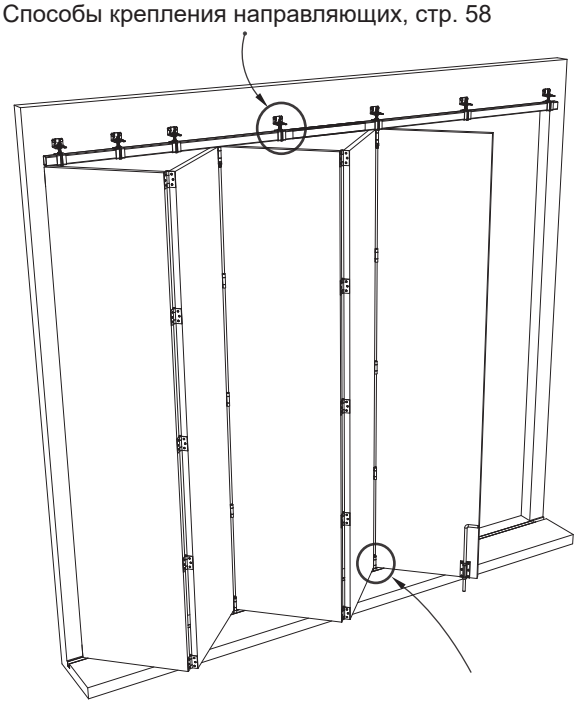

Вес дверного полотна до 130 кг, толщина мин. 40 мм		
№ кат.	описание	
8570/...	направляющая сталь. оцинк., доступные длины - стр. 78	
1115/400	П-профиль 50x60 сталь. оцинк., длина 4м	
1115/500	П-профиль 50x60 сталь. оцинк., длина 5м	
1115/600	П-профиль 50x60 сталь. оцинк., длина 6м	
0582	ролик с петлей (грузопод-ть до 300кг)	M16
0582E	ролик хвостовой (грузопод-ть до 150кг)	
1114	проводник нижний с петлей к П-профилю 50x60	
1114E	проводник нижний хвостовой к П-профилю 50x60	
1516C	петля 120x100 с осью ø16	
1115M	фурнитура к П-профилю 50x60	

Для дверей с суммарным весом свыше 500 кг нужно использовать усиленные скобы 8578 или 8578ML

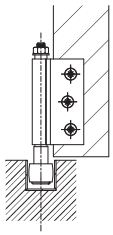

Внимание: предлагаем также ролики и петли для сварки.

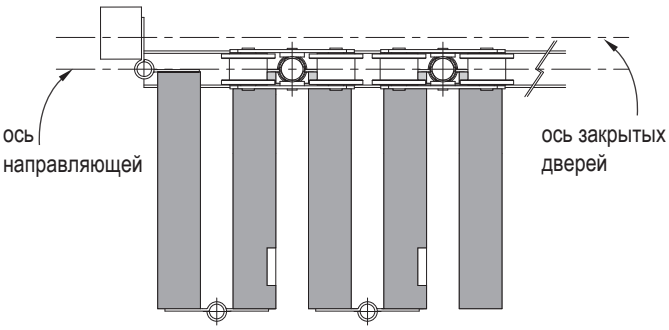

двери складные многостворчатые с последней открывающейся створкой

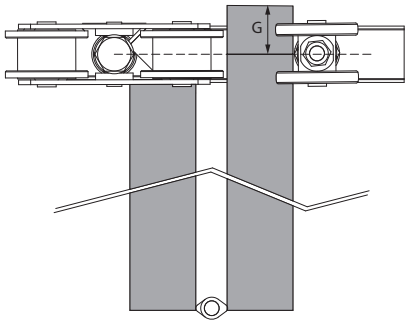

ролик	G [мм]
0532E	17
0552E	28
0562E	28,5
0582E	37

дверная створка с хвостовым роликом

СИСТЕМЫ ДЛЯ ТЕХНИЧЕСКИХ И ПРОМЫШЛЕННЫХ ДВЕРЕЙ И ВОРОТ

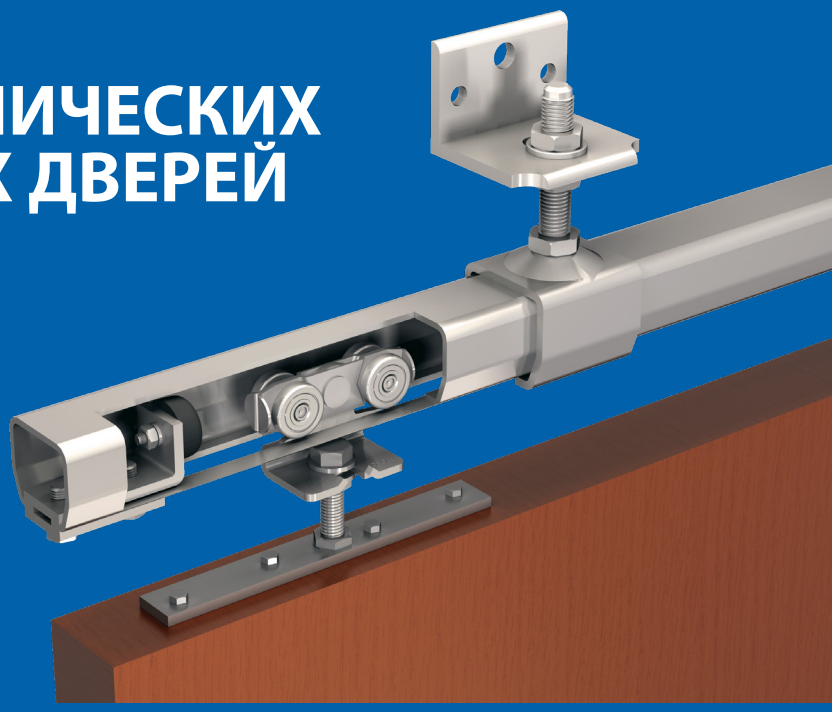

Большой ассортимент профессиональных систем, предназначенных для промышленных и технических дверей и ворот, весом дверной панели до 3000 кг. Системы также можно использовать снаружи зданий. Благодаря заводской обработке стальных элементов цинком система надежно защищена от воздействия атмосферных явлений.

SPORTUB

Ассортимент товаров опирается на стальные оцинкованные направляющие. Популярные и простые системы предназначены для раздвижных дверей и ворот.

3530 двери до 80 кг | **5040** двери до 150 кг | **6255** двери до 400 кг | **8570** двери до 2000 кг

HERCULE

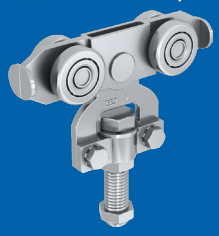

9010 двери до 90 кг | **9030** двери до 180 кг | **9040** двери до 400 кг | **9050** двери до 900 кг | **9060** двери до 2000 кг | **9070** двери до 3000 кг

Ассортимент раздвижных систем включает в себя стальные оцинкованные направляющие. Большое количество вариантов креплений, роликов и аксессуаров дает большие возможности использования систем не только для раздвижных дверей и ворот, а также для складных и для систем подвесных путей. Также можем предложить направляющие из сырой стали (требуют покраски), ролики для работы при высоких температурах (напр. можно использовать при порошковых покрасках и т.д.), ролики для электрических кабелей и труб, полукруглые направляющие (выгнутые горизонтально либо вертикально) и др.

НЕРЖАВЕЮЩАЯ СТАЛЬ

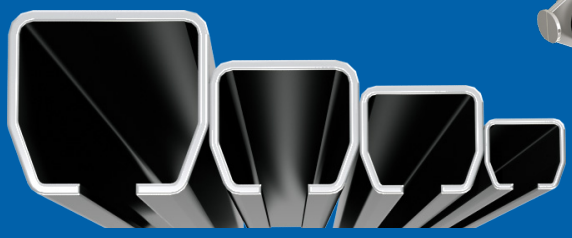

Ассортимент раздвижных систем сделанных из нержавеющей стали A2 либо кислотостойкой стали A4 с повышенной устойчивостью на ржавчину. Предназначенные для работы в сложных атмосферных условиях, в среде с повышенной солёностью, напр. морской, для работы с химическими субстанциями либо с пищей.

STARAL (АЛЮМИНИЙ)

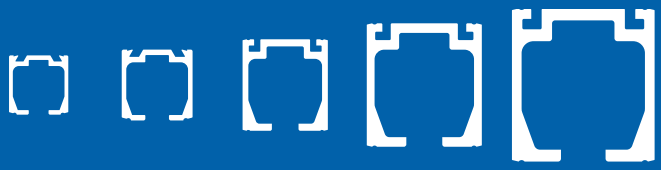

10100 двери до 60 кг | **10300** двери до 120 кг | **10400** двери до 240 кг | **10500** двери до 400 кг | **10600** двери до 600 кг

Ассортимент раздвижных систем представлен алюминиевыми направляющими и роликами с нейлоновыми колесиками. Такое соединение материалов в роликовых системах обеспечивает высокое качество использования - тихое и легкое скольжение. Кроме того, материалы устойчивы к изменениям погоды и поэтому могут быть использованы снаружи зданий.

СИСТЕМЫ ДЛЯ РАЗДВИЖНЫХ ДВЕРЕЙ, ТЕХНИЧЕСКИХ И ПРОМЫШЛЕННЫХ ВОРОТ

СИСТЕМЫ ДЛЯ РАЗДВИЖНЫХ ДВЕРЕЙ И ВОРОТ

SPORTUB 3530
НАГРУЗКА 80 КГ 72

SPORTUB 5040
НАГРУЗКА 150 КГ 74

SPORTUB 6255
НАГРУЗКА 400 КГ 76

SPORTUB 8570
НАГРУЗКА 2000 КГ 78

КРЕПЛЕНИЯ ДЛЯ НАПРАВЛЯЮЩИХ И НИЖНИЕ ПРОВОДНИКИ 80

УПЛОТНИТЕЛЬНЫЕ ЩЕТКИ 82

SPORTUB 3530

ВЕС ДВЕРИ	МАКС. 80 КГ
НАПРАВЛЯЮЩАЯ	СТАЛЬНАЯ ОЦИНКОВАННАЯ
ТОЛЩИНА ДВЕРИ	МИН. 22 ММ

Системы наивысшего качества для промышленных раздвижных дверей.

- специальная конструкция подвесных роликов гарантирует продолжительную и безаварийную работу
- для применения как внутри, так и снаружи помещений.

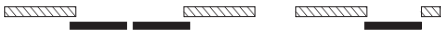

Комплект фурнитуры для дверных створок до 80 кг		
№ кат.	описание	количество
3530GV	комп. фурнитуры SPORTUB для створок до 80 кг	
Состав комплекта фурнитуры		
0235A	роликовая система со стальными колесиками	2 шт.
0036	крепление для ролика, прямое	2 шт.
3531	подвесная скоба	6 шт.
3531MC	соединительная скоба	1 шт.
3533	кронштейн скобы	7 шт.
3540	заглушка направляющей	2 шт.
1102	нижний проводник	2 шт.
1086	стопор	2 шт.
1298	ручка стальная	1 шт.

Направляющие стальные оцинкованные		
№ кат.	описание	длина
3530/200	стальная направляющая	2000 мм
3530/300	стальная направляющая	3000 мм
3530/400	стальная направляющая	4000 мм
3530/500	стальная направляющая	5000 мм
3530/600	стальная направляющая	6000 мм
Дуга направляющей		
3530C	дуга направляющей 3530, радиус 500 мм	

Элементы системы	
0235A	роликовая система со стальными колесиками
0235D	роликовая система с пластмассовыми колесиками
2232	роликовая система со стальными колесами
2235	роликовая система со стальными колесами
0031	крепление простое, двустороннее, M10
0036	крепление прямое
0037	крепление боковое, M10
1098	стопор
1086	стопор

винты усиленные в роликах и скобах - M10

Варианты монтажа направляющих и доступные варианты нижних направляющих и проводников на стр. 80

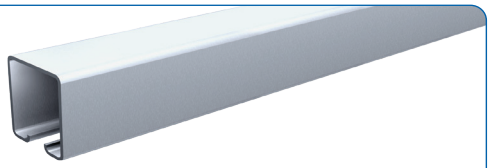

направляющая сталь. оцинк. 3530

ролик 0235

№ кат. 2232

ролик

№ кат. 2235

ролик

№ кат. 0031

крепление

№ кат. 1098

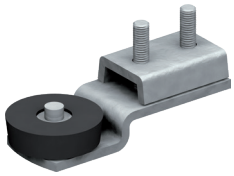

стопор

№ кат. 0036

крепление

№ кат. 1086

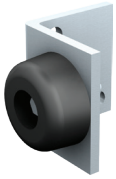

стопор

№ кат. 0037

крепление

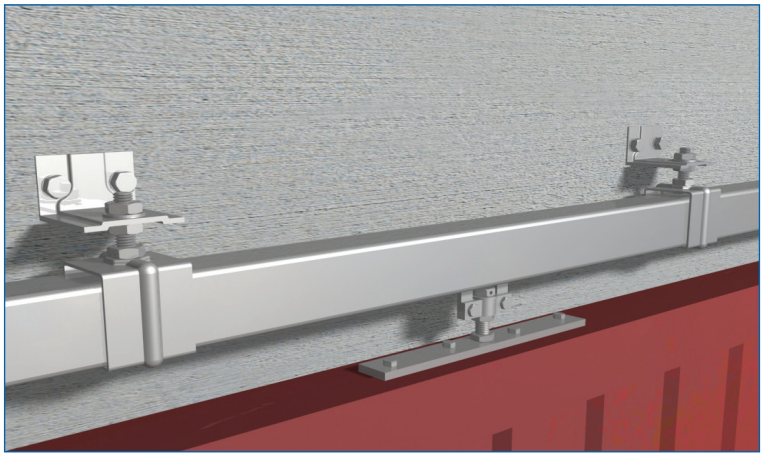

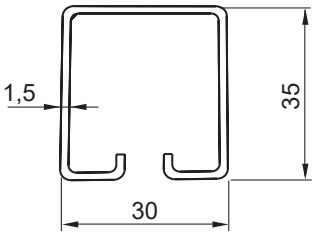

Расстояние между скобами макс. 70 см.

Элементы системы, продолжение	
№ кат.	описание
3531L	3531L крепящая скоба, стержень M10x90
3531	3531 крепящая скоба, стержень M10x30
3631	3631 крепящая скоба, крепление к стене
3634	3634 крепящая скоба, крепление к потолку
3531M	3531M соединительная скоба
3531MC	3531MC соединительная скоба
3537	3537 кронштейн скобы подвешиваемый к T-профилю
3534	3534 кронштейн скобы, верхний
3533	3533 кронштейн скобы
3535	3535 кронштейн скобы, двойной, боковой, для бетонирования
3536	3536 кронштейн скобы, двойной, боковой
3532	3532 кронштейн скобы, боковой, для бетонирования
1102	1102 проводник
3540	3540 заглушка
1298	1298 ручка

№ кат. 3531L

скоба

№ кат. 3531

скоба

№ кат. 3631

скоба

№ кат. 3531MC

скоба

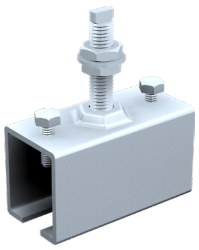

№ кат. 3634

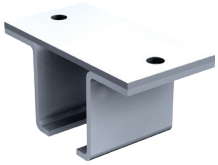

скоба

№ кат. 3531M

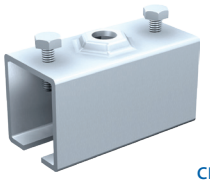

скоба

№ кат. 1298

ручка

№ кат. 3533

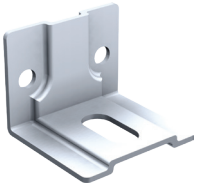

кронштейн

№ кат. 3540

заглушка

№ кат. 3537

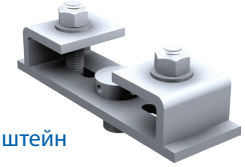

кронштейн

№ кат. 3534

кронштейн

№ кат. 3535

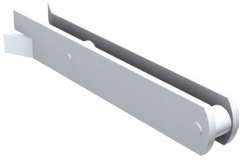

кронштейн

№ кат. 3536

кронштейн

№ кат. 3532

кронштейн

№ кат. 1102

проводник

SPORTUB 5040

ВЕС ДВЕРИ	МАКС. 150 КГ
НАПРАВЛЯЮЩАЯ	СТАЛЬНАЯ ОЦИНКОВАННАЯ
ТОЛЩИНА ДВЕРИ	МИН. 25 ММ

Система для промышленных раздвижных дверей, наивысшего качества.

- специальная конструкция подвесных роликов гарантирует продолжительную и безаварийную работу

Комплект фурнитуры для раздвижных дверей или ворот до 150 кг		
№ кат.	описание	количество
5040GV	5040GV комп. фурнитуры SPORTUB для дверей до 150кг	
Состав комплекта фурнитуры		
0255A	роликовая система со стальными роликами	2 шт.
0056	крепящий держатель, прямой	2 шт.
5041	крепящая скоба	8 шт.
5041MC	скоба соединительная	1 шт.
5043	кронштейн скобы	9 шт.
5050	заглушка направляющей	2 шт.
1099	проводник нижний	2 шт.
2091	стопор	2 шт.
1298	ручка	1 шт.
Направляющие стальные		
№ кат.	описание	длина
5040/200	стальная направляющая	2000 мм
5040/300	стальная направляющая	3000 мм
5040/400	стальная направляющая	4000 мм
5040/500	стальная направляющая	5000 мм
5040/600	стальная направляющая	6000 мм
Дуга направляющей		
5040C	дуга направляющей 5040, радиус 600 мм	
Элементы системы		
0255A	роликовая система со стальными роликами	
0255D	роликовая система с пластмассовыми роликами	
2252	роликовая система со стальными колесами	
2255	роликовая система со стальными колесами	
0251A	роликовая система со стальными роликами	
0251D	роликовая система с пластмассовыми роликами	
0056	крепящий держатель, простой	
0055	крепящий держатель, Ø12, для сварки	
0051	крепящий держатель, двусторонний, M12	
2091	стопор	
1098	стопор	

винты усиленные в роликах и скобах - M12

№ кат. 0056

ручка

№ кат. 0055

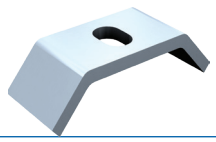

ручка

направляющая сталь. оцинк. 5040

ролик 0255

№ кат. 2252

ролик

№ кат. 2255

ролик

№ кат. 0051

ручка

№ кат. 1098

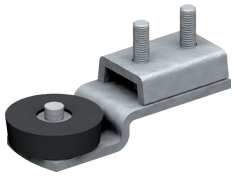

стопор

№ кат. 2091

стопор

ролик 0251

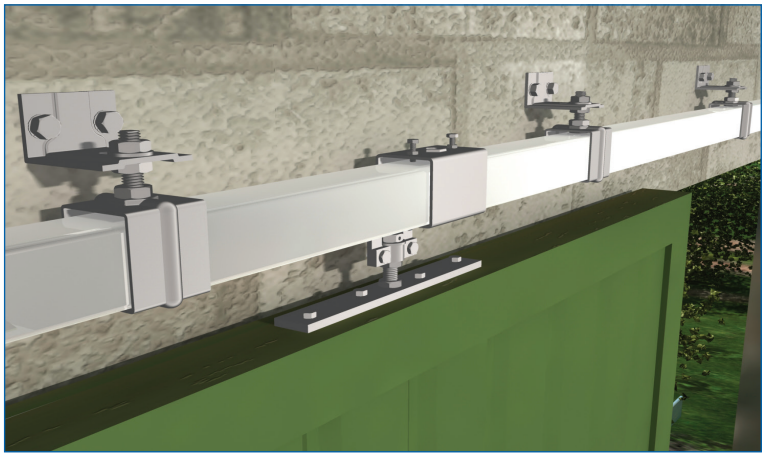

Расстояние между скобами макс. 70 см.

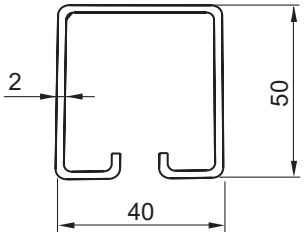

Элементы системы, продолжение	
№ кат.	описание
5041L	крепящая скоба, стержень M12x104
5041	крепящая скоба, стержень M12x49
5141	крепящая скоба, крепление к стене
5041MC	соединительная скоба
5144	крепящая скоба, крепление к потолку
5041M	соединительная скоба
5047	кронштейн скобы, подвешиваемый к Т-профилю
5044	кронштейн скобы, верхний
5043	кронштейн скобы
5045	кронштейн скобы, двойной, боковой, для бетонирования
5046	кронштейн скобы, двойной, боковой
5042	кронштейн скобы, для бетонирования, боковой
1099	проводник
1290	ручка врезная, 200x90мм
1290X	ручка врезная, 200x90мм, из нержавеющей стали
1298	ручка, 245 мм
5050	заглушка

№ кат. 5041L

скоба 5041L

№ кат. 5041

скоба 5041

№ кат. 5141

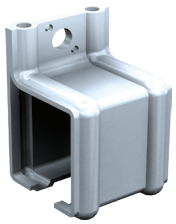

скоба 5141

№ кат. 5041MC

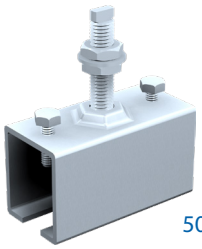

скоба 5041MC

Варианты монтажа направляющих и доступные варианты нижних направляющих и проводников на стр. 80

№ кат. 5144

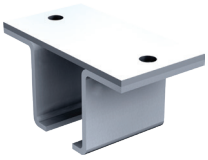

скоба

№ кат. 5041M

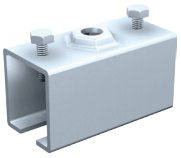

скоба

№ кат. 5043

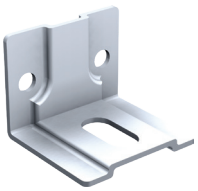

кронштейн

ручка 1290

№ кат. 1298

ручка

№ кат. 5047

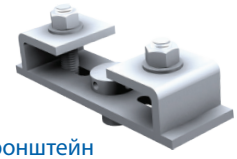

кронштейн

№ кат. 5044

кронштейн

№ кат. 5045

кронштейн

№ кат. 5046

кронштейн

№ кат. 5042

кронштейн

№ кат. 5050

заглушка

№ кат. 1099

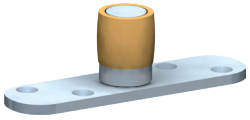

проводник

SPORTUB 6255

ВЕС ДВЕРИ	МАКС. 400 КГ
НАПРАВЛЯЮЩАЯ	СТАЛЬНАЯ ОЦИНКОВАННАЯ
ТОЛЩИНА ДВЕРИ	МИН. 35 ММ

Система высокого качества для промышленных раздвижных дверей

- идеально подходит для использования внутри и снаружи складских помещений и производственных цехов.

Комплект фурнитуры для раздвижных дверей и ворот, до 300 кг		
№ кат.	описание	количество
6255GV	комп. фурнитуры SPORTUB для дверей до 300 кг	
Состав комплекта фурнитуры		
2262A	роликовая система со стальными колесиками	2 шт.
0066	крепящий держатель, прямой	2 шт.
6256	крепящая скоба	12 шт.
6256MC	соединительная скоба	1 шт.
6258	кронштейн скобы	13 шт.
6265	заглушка направляющей	2 шт.
1101	проводник нижний	2 шт.
2094	стопор	2 шт.
1297	ручка 265x40x6мм	1 шт.
Стальные оцинкованные направляющие		
№ кат.	описание	длина
6255/300	стальная направляющая	3000 мм
6255/400	стальная направляющая	4000 мм
6255/500	стальная направляющая	5000 мм
6255/600	стальная направляющая	6000 мм
Дуга направляющей		
6255C	дуга направляющей 6255, радиус 800 мм	
Элементы системы		
0265	роликовая система, стальные ролики	300 кг
0265D	роликовая система, пластмассовые ролики	300 кг
2262	роликовая система, пластмассовые колеса	300 кг
2265	роликовая система, пластмассовые колеса	300 кг
0261	роликовая система, стальные ролики	300 кг
2265A	роликовая тележка со стальными колёсами	400 кг
2262A	роликовая система со стальными колёсами	400 кг
0066	крепление прямое	
0065	крепление Ø14, для сварки	
0061	крепление M14, двустороннее	
2094	стопор	
2098	стопор	

ВЕС ДВЕРНОГО ПОЛОТНА

винты усиленные в роликах и скобах - M14

№ кат. 0066

ручка

№ кат. 0065

ручка

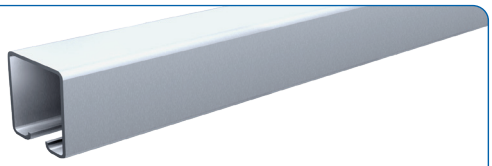

направляющая сталь. оцинк. 6255

ролик 0265

ролик 2262

ролик 2265

№ кат. 0061

ручка

№ кат. 2098

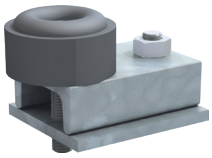

стопор

№ кат. 0261

ролик

№ кат. 2094

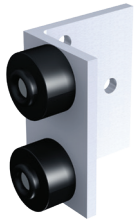

стопор

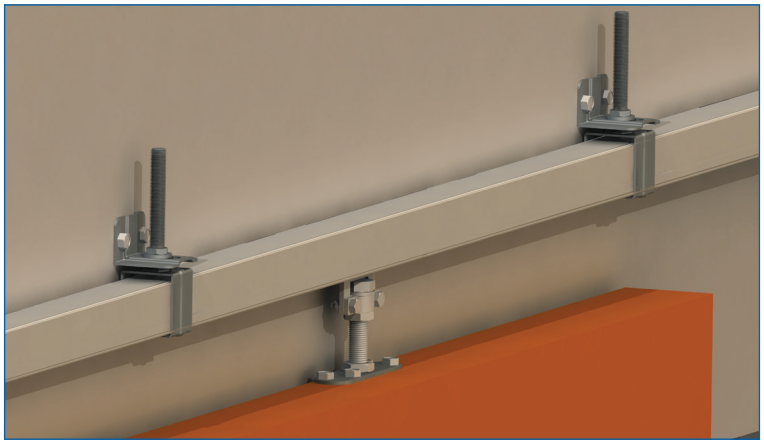

Расстояние между скобами 70 см.

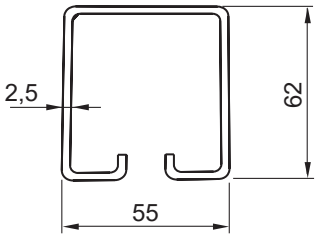

Элементы системы, продолжение	
№ кат.	описание
219-504	6256L крепящая скоба, стержень M14x104
219-503	6256 крепящая скоба, стержень M14x49
219-508	6356 крепящая скоба, крепление к стене
219-410	6359 крепящая скоба, крепление к потолку
219-505	6256M соединительная скоба
219-395	6256MC соединительная скоба
219-767	6262 кронштейн скобы, подвешиваемый к Т-профилю
219-409	6259 кронштейн скобы верхний
219-507	6258 кронштейн скобы
219-766	6260 кронштейн скобы, двойной, боковой, для бетонирования
219-510	6261 кронштейн скобы двойной, боковой
219-506	219-506 6257 кронштейн скобы, боковой, для бетонирования
219-556	1101 проводник
219-511	6265 заглушка
337-751	1297 ручка 265x40x6 мм

№ кат. 219-504

скоба 6256L

№ кат. 219-503

скоба 6256

№ кат. 219-508

скоба 6356

№ кат. 219-395

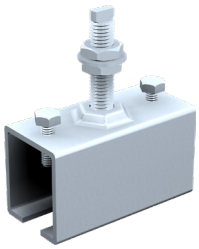

скоба 6256MC

№ кат. 219-410

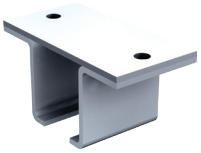

скоба 6359

№ кат. 219-505

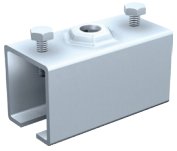

скоба 6256M

Варианты монтажа направляющих и доступные варианты нижних направляющих и проводников на стр. 80

№ кат. 337-751

ручка 1297

№ кат. 219-507

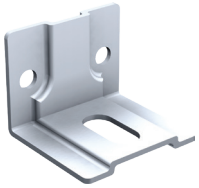

кронштейн 6258

№ кат. 219-511

заглушка 6265

№ кат. 219-767

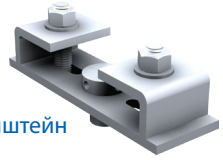

кронштейн 6262

№ кат. 219-409

кронштейн 6259

№ кат. 219-766

кронштейн 6260

№ кат. 219-510

кронштейн 6261

№ кат. 219-506

кронштейн 6257

№ кат. 219-556

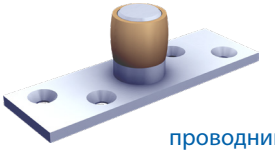

проводник 1101 к профилю П 30x30 мм

SPORTUB 8570

ВЕС ДВЕРИ	МАКС. 2000 КГ
НАПРАВЛЯЮЩАЯ	СТАЛЬНАЯ ОЦИНКОВАННАЯ
ТОЛЩИНА ДВЕРИ	МИН. 45 ММ

Система высокого качества для промышленных раздвижных ворот.

- для использования как внутри так и снаружи ангаров, складов и цехов.

Направляющие стальные		
№ кат.	описание	длина
8570/400	стальная направляющая	4000 мм
8570/500	стальная направляющая	5000 мм
8570/600	стальная направляющая	6000 мм
Дуга направляющей		
8570C	дуга направляющей 8570, радиус 1000 мм	
Элементы системы		
0285	роликовая система со стальными колесиками	600 кг
2285	роликовая система с пластмассовыми колесиками	600 кг
0281	роликовая система со стальными колесиками	600 кг
2285A	роликовая система со стальными колесиками	800 кг
0281S	роликовая система со стальными колесиками	1200 кг
0281S	роликовая система со сталь. колесами	1200 кг
0285S	роликовая система со стальными колесиками	1200 кг
0288	роликовая система со стальными колесиками	2000 кг
2288S	роликовая система со сталь. колесами	2000 кг
0086	крепление, M16, прямое	
0086S	крепление, M20, прямое	
0081	крепление, M16, двустороннее	
2098	стопор	
2095	стопор	

вес крыла ворот

усиленные винты в роликах и скобах - M16 (600 и 800 кг), M20 (1200 и 2000 кг, версия S)

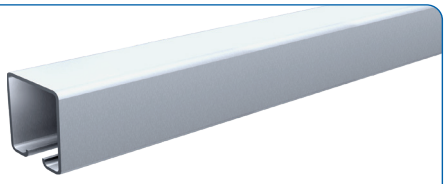
направляющая сталь. оцинк. 8570

ролик 0285

ролик 2285

№ кат. 0081

крепление

роликовая система 0281

№ кат. 2098

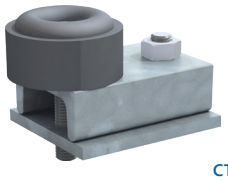
стопор

№ кат. 2095

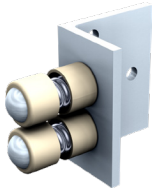
стопор

№ кат. 288S

роликовая система

№ кат. 2288S

роликовая система

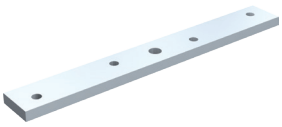
крепление 0086

Расстояние между скобами макс. 50 см.

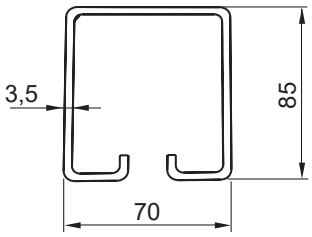

Элементы системы, продолжение	
№ кат.	описание
8571L	крепящая скоба, стержень M20x125
8571	крепежная скоба, штырь M20x60
8578	соединительная скоба
8577	кронштейн скобы, подвешиваемый к T-профилю
8574	кронштейн скобы
8573	кронштейн скобы
8573S	кронштейн скобы
8575	кронштейн скобы, двойной, боковой, для бетонирования
8572	кронштейн скобы для бетонирования, боковой
8576	кронштейн скобы, двойной, боковой
8576S	кронштейн скобы, двойной, боковой
0085	крепление, O16, для сварки
0085S	крепление, O20, для сварки
8580	заглушка направляющей

№ кат. 8571L

скоба

№ кат. 8571

скоба

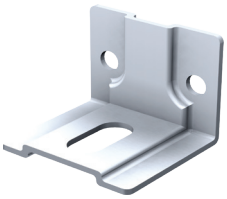

кронштейн 8573

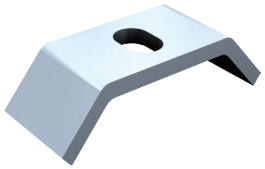

крепление 0085

№ кат. 8578M

скоба

№ кат. 8580

заглушка

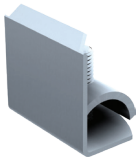

№ кат. 8577

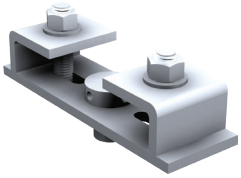

кронштейн

№ кат. 219-762

кронштейн 8574

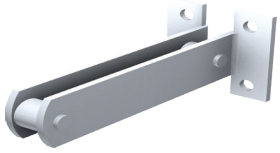

кронштейн 8576

№ кат. 8575

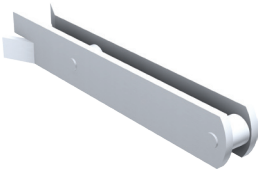

кронштейн

№ кат. 8572

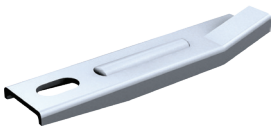

кронштейн

Варианты монтажа направляющих и доступные варианты нижних направляющих и проводников на стр. 80

ВАРИАНТЫ КРЕПЛЕНИЯ НАПРАВЛЯЮЩИХ

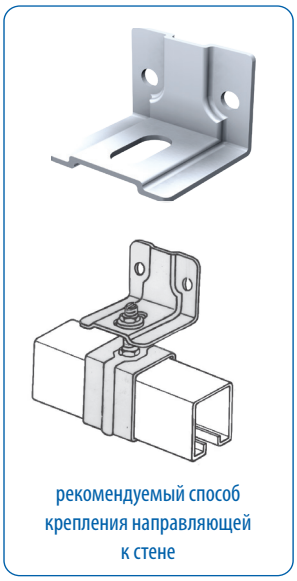

рекомендуемый способ крепления направляющей к стене

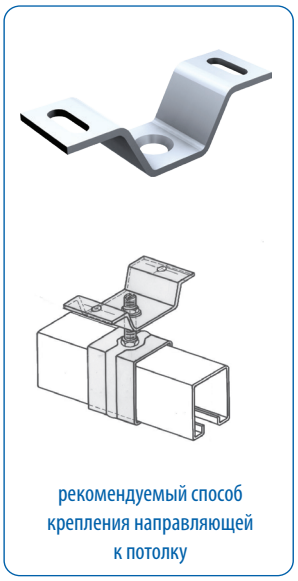

рекомендуемый способ крепления направляющей к потолку

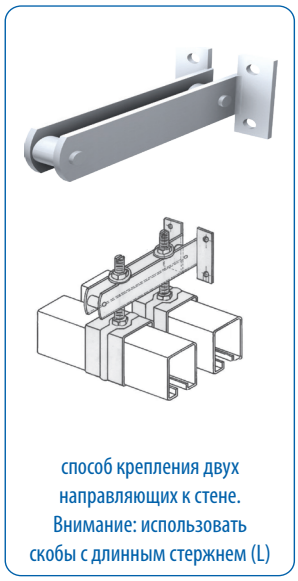

способ крепления двух направляющих к стене. Внимание: использовать скобы с длинным стержнем (L)

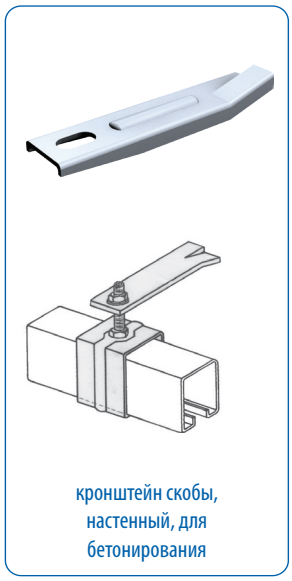

кронштейн скобы, настенный, для бетонирования

Нижняя проводка для дверей и ворот весом до 120 кг

П-профиль 25x17 мм., доступные длины	
№ кат.	описание
1109/200	П-профиль сталь. 25x17мм, длина 2000 мм
1109/300	П-профиль сталь. 25x17мм, длина 3000 мм
1109/400	П-профиль сталь. 25x17мм, длина 4000 мм
1109/500	П-профиль сталь. 25x17мм, длина 5000 мм
1109/600	П-профиль сталь. 25x17мм, длина 6000 мм
Проводники для П-профиля 25x17 мм	
1102	проводник с втулкой для П-профиля 25x17 мм
1088	проводник с втулкой для П-профиля 25x17 мм

дуга П-профиля 25x17 мм

№ кат. 1102

проводник

№ кат. 1088

проводник

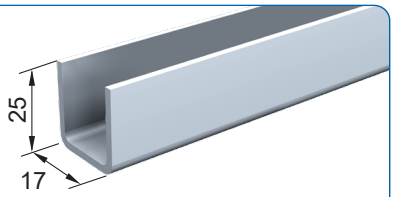

П-профиль сталь. оцинков. 25x17 мм

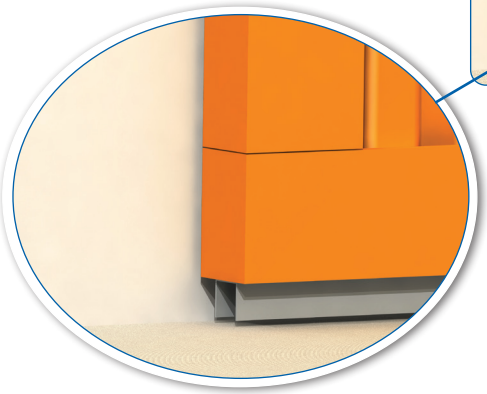

№ кат. 1092V

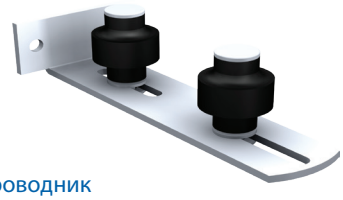

проводник

- стальные П-профили, как элементы системы нижней проводки;
- доступны в размерах 25x17 мм и 30x30 мм

Проводники нижние для дверей и ворот, охватывающие двери	
№ кат.	описание
1092V	проводник для дверей 23-123мм, ролик ø46
1091V	проводник для дверей, ролик ø45
1090	проводник для дверей, ролик ø46

И НИЖНИЕ ПРОВОДНИКИ

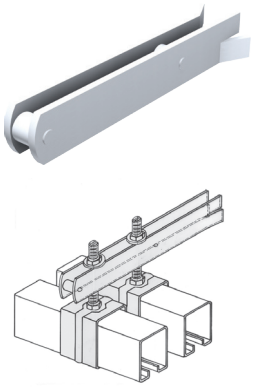

кронштейн скобы, двойной, для бетонирования

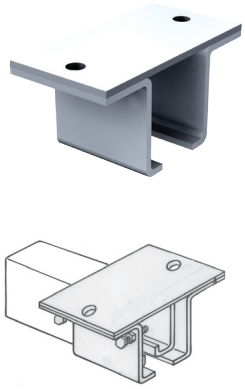

допускаемый способ крепления направляющей к потолку (без регулировки)

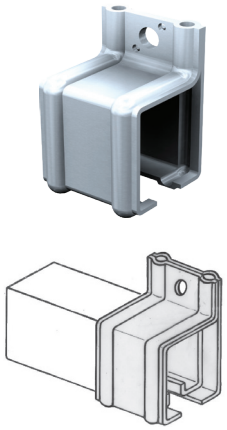

допускаемый способ крепления направляющей к стене (без регулировки)

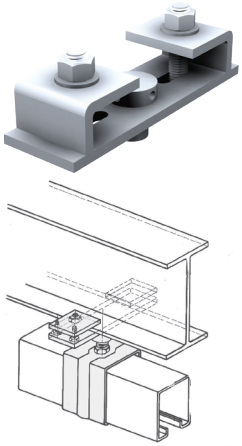

способ крепления направляющей к конструкционному рельсу

Нижняя проводка для дверей и ворот с весом до 400 кг

П-профиль 30x30 мм, доступные длины	
№ кат.	описание
1110/300	П-профиль сталь. 30x30 мм, длина 3000 мм
1110/400	П-профиль сталь. 30x30 мм, длина 4000 мм
1110/500	П-профиль сталь. 30x30 мм, длина 5000 мм
1110/600	П-профиль сталь. 30x30 мм, длина 6000 мм
Дуга П-профиля 30x30 мм	
1110C	дуга П-профиля 30x30 мм, радиус переменный
1111C	дуга П-профиля 30x30 мм, радиус 600 мм
1112C	дуга П-профиля 30x30 мм, радиус 800 мм
1113C	дуга П-профиля 30x30 мм, радиус 1000 мм
Проводники к П-профилю 30x30 мм	
1099	проводник с втулкой к П-профилю 30x30 мм
1089	проводник с втулкой к П-профилю 30x30 мм
1110GN	проводник к П-профилю 30x30 мм

№ кат. 1099

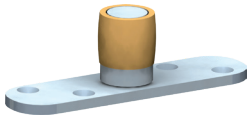

проводник

№ кат. 1089

проводник

№ кат. 1110GN

проводник

№ кат. 1090

проводник

№ кат. 1091V

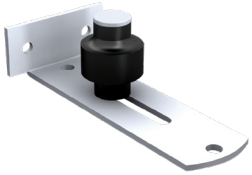

проводник

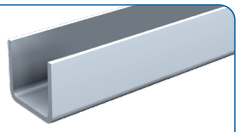

П-профиль оцинк. 30x30 мм

дуга П-профиля 30x30 мм

УПЛОТНИТЕЛЬНЫЕ ЩЕТКИ

Уплотнительные щетки с профилем H наивысшего качества необходимы там, где требуется уплотнение дверей, навесов, ангаров, хозяйственных помещений.

Широкий диапазон высоты щеток позволяет их применять для уплотнения щелей размером до 55 мм.

Алюминиевые профили 3 м			
№ кат.	описание	высота щетки	длина
361-100	профиль алюминиевый	-	3000 мм
361-102	профиль алюминиевый 90°	-	3000 мм
361-101	профиль алюминиевый 45°	-	3000 мм
Щетки для алюминиевых профилей			
361-107	щетка к профилю	10 мм	3000 мм
361-103	щетка к профилю	15 мм	3000 мм
361-104	щетка к профилю	25 мм	3000 мм
361-105	щетка к профилю	35 мм	3000 мм
361-106	щетка к профилю	55 мм	3000 мм

Алюминиевые профили 2 м			
№ кат.	описание	высота щетки	длина
361-130	профиль алюминиевый	-	2000 мм
361-129	профиль алюминиевый 90°	-	2000 мм
361-137	профиль алюминиевый 45°	-	2000 мм
Щетки для алюминиевых профилей			
361-136	щетка к профилю	10 мм	2000 мм
361-135	щетка к профилю	15 мм	2000 мм
361-134	щетка к профилю	25 мм	2000 мм
361-132	щетка к профилю	35 мм	2000 мм
361-133	щетка к профилю	55 мм	2000 мм

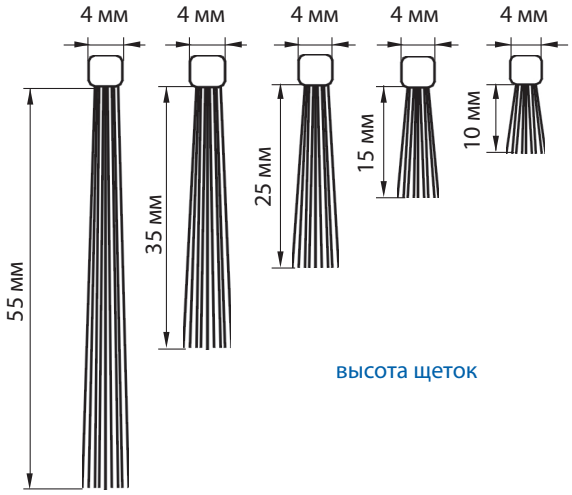

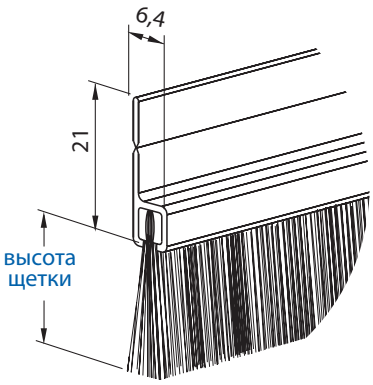

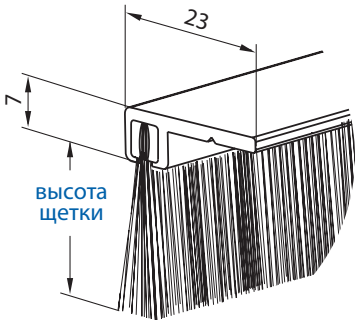

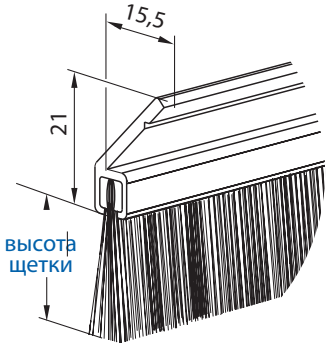

ЩЕТКИ, ВРЕЗНЫЕ РУЧКИ

ПРОТИВОПЫЛЕВЫЕ ЩЕТКИ ДЛЯ ДВЕРЕЙ 84

РУЧКИ И ЗАМКИ ДЛЯ РАЗД. ДВЕРЕЙ 86

ГАРДЕРОБНЫЕ ЛИФТЫ - ПАНТОГРАФЫ 88

ПРОТИВОПЫЛЕВЫЕ ЩЕТКИ

Противопылевые щетки наивысшего качества - уплотнительные и буферные.

Идеальны для использовния в межкомнатных раздвижных или складывающихся дверях и везде там, где накапливается пыль.

Устойчивы к воздействию температуры, света, и в особенности УФ-излучению, воде и другим атмосферным факторам.

Цвета щеток: белый, черный, серый, бежевый, коричневый, темно-коричневый, золотой

Типы щеток: щелевые и самоклеющиеся.

Щетки доступны с любой высотой волоса - от 4 до 25 мм.
Ширина основы - от 3.8 до 50 мм.

Упаковка щетки - катушки от 100 до 750 м.

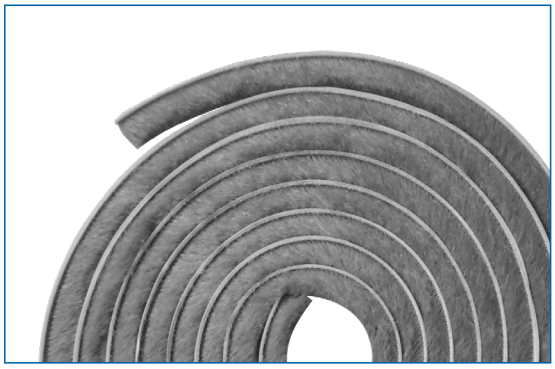

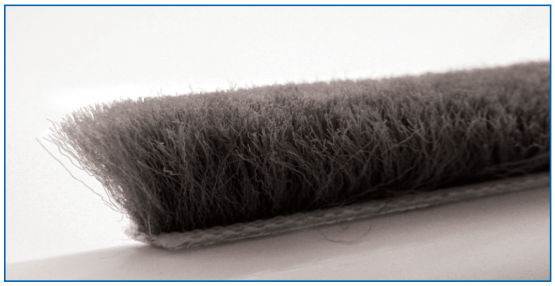

Щетки вставные (без клея), серые, изготовитель: Tecseal Испания	
№ кат.	описание
362-100	SP 4,8x4 3P упак. рулон 550 m, коробка 2200 m
362-177	SP 4,8x5 3P упак. рулон 450 m, коробка 1800 m
362-102	SP 4,8x6 3P упак. рулон 400 m, коробка 1600 m
362-184	SP 4,8x9 3P упак. рулон 225 m, коробка 900 m
362-134	SPF 4,8x10 3P упак. рулон 400 m, коробка 800 m
362-103	SPF 4,8x13 3P упак. рулон 300 m, коробка 600 m
362-196	SP 6,9x6 3P упак. рулон 325 m, коробка 1300 m
362-261	SPF 6,9x12 3P упак. рулон 300 m, коробка 600 m
362-150	SP 14x4 8P7L упак. рулон 200 m, коробка 800 m

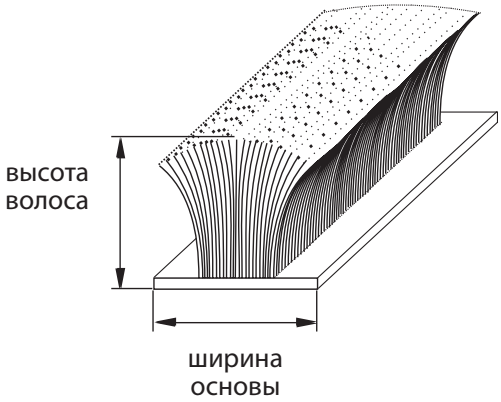

Щетки самоклеющиеся, серые, изготовитель: Tecseal Испания	
№ кат.	описание
362-112	SM 4,8x4 4P упак. рулон 550 m, коробка 2200 m
362-115	SM 6,9x4 4P упак. рулон 425 m, коробка 1700 m
362-114	SM 6,9x6 4P упак. рулон 325 m, коробка 1300 m
362-106	SM 6,9x8 4P упак. рулон 200 m, коробка 800 m
362-164	SMF 6,9x12 3P упак. рулон 200 m, коробка 600 m
362-268	SMF 6,9x15 4P упак. рулон 250 m, коробка 500 m
362-269	SMF 6,9x20 4P упак. рулон 175 m, коробка 350 m
362-116	SM 11x5 4P упак. рулон 225 m, коробка 900 m

клейкая щетка

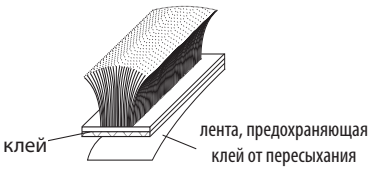

щетка щелевая для профиля

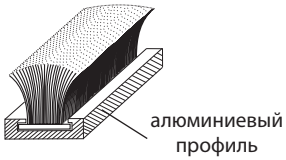

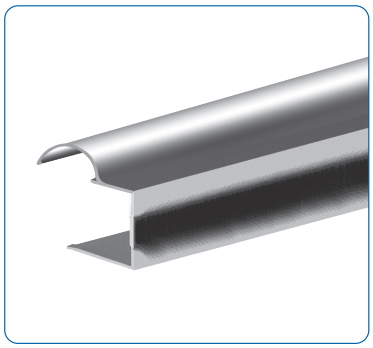

Примеры применения противопылевой буферной щетки в дверном профиле.

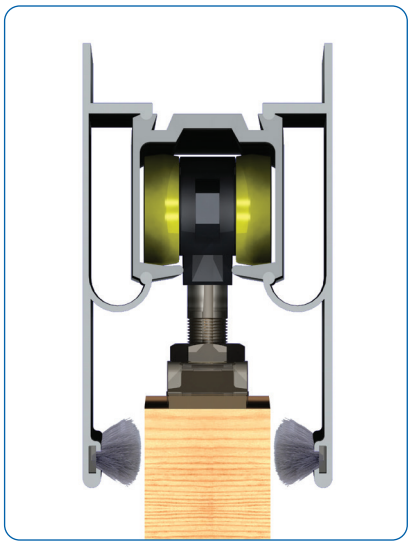

Примеры применения щелевой противопылевой уплотнительной щетки в системе для раздвижных дверей HERKULES.

ПРОТИВОПЫЛЕВЫЕ ЩЕТКИ

Противопылевые щетки, упакованные в пакетики с индивидуальным обозначением.

Использование противопылевых щеток в раздвижных дверях это великолепное решение, ведь щетки предохраняют двери от громкого закрывания и попадания пыли внутрь помещений и шкафов.

Предлагаем два вида щеток:
высокую - противопылевую, уплотнительную
низкую - противопылевую, буферную.

Щетка высокая предназначена для уплотнения дверей между передвигающимися элементами и предохраняет от попадания пыли.

Щетка низкая выполняет две функции: уплотняет двери и предохраняет от громкого закрывания.

Предлагаем упаковку щеток разных цветов, размеров, длин, а также упаковки с торговой маркой клиента (логотип, адрес, расцветка, дизайн).

Пример применения низкой противопылевой щетки.

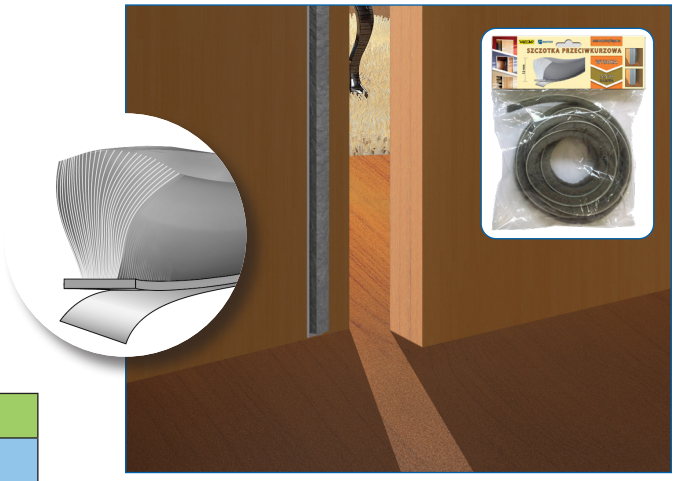

Пример применения высокой противопылевой щетки.

Щетка противопылевая самоклеющая, в упаковке				
№ кат.	описание	dł.	шир. основы	выс. волоса
362-141	щетка «низкая» серая	11 m	4,8 мм	4 мм
362-143	щетка «низкая» бежевая			
362-145	щетка «низкая» белая			
362-142	щетка «высокая» серая	5,5 m	6,9 мм	12 мм
362-144	щетка «высокая» бежевая			
362-146	щетка «высокая» белая			

Противопылевые щетки с пластиковыми профилями для деревянных рам и окон доступны в сером, черном, белом и бежевом цветах.

Щетки с ПВХ профилями	
№ кат.	описание
362-166	JM1 4,8x 6 для профиля 2150мм серая 3P
362-174	JM1 4,8x 8 для профиля 2150мм белая 3P
362-212	JM1 4,8x 9 для профиля 2150мм белая 3P
362-167	JM1 4,8x10 для профиля 2150мм серая 3P
362-165	JM1 4,8x11 для профиля 2150мм белая 3P
362-209	JM1 4,8x15 для профиля 2150мм белая 3P

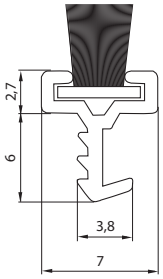

JM1

ВРЕЗНЫЕ РУЧКИ ДЛЯ РАЗДВИЖНЫХ ДВЕРЕЙ

Ручки круглые Ø50

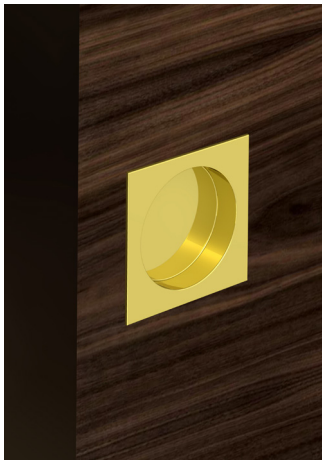

Ручки квадрат 55x55 мм

Ручки овальные 125x33 мм

Ручки прямоугольные 125x33 мм

Ручки в комплектах по 2 шт., блистерная упаковка					
цвет:	хром	никель	золото	белый	черный
Ручки круглые, размер Ø55x8,8, размер отверстия Ø50x9	337-300	337-331	337-332	337-332	337-333
Ручки квадрат, размер 55x55x8,8 мм, размер отверстия Ø50x9	337-320	337-321	337-322	337-340	337-341
Ручки овальные, размер 125x33x8, 8 мм, размер отверстия 80x21x9	337-323	337-324	337-325	337-335	337-336
Ручки прямоугольные, размер 125x33x8, 8мм, размер отверстия 80x21x9	337-326	337-327	337-328	337-338	337-339
Пальчиковые ручки (торцевое захваты), 1 шт., упаковка из фольги					
круглые, размер Ø29x18, размер отверстия Ø25x18	337-313	337-314	337-315		
квадрат, размер 29x29x18, размер отверстия Ø25x18	337-316	337-317	337-318		

Пальчиковые ручки (торцевое захваты)

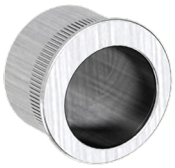

круглые Ø29

квадрат 29x29 мм

ВРЕЗНЫЕ РУЧКИ С ЗАМКОМ

S-lock - широкий ассортимент замков и ручек для раздвижных дверей

- качественная обработка - оцинкованная сталь, позволяет использовать замки в условиях повышенной влажности
- универсальный классический дизайн с широким выбором форм ручек и 5 цветовых вариантов позволяет вписать изделие в любой интерьер
- 3 вида замков: классические замки с ключом, туалетные замки и замок под цилиндр
- комплекты замков дополнительно оснащены ручкой для пальцев для облегчения извлечения дверцы из кассеты
- толщина двери от 40 до 45 мм

Сантехнические замки

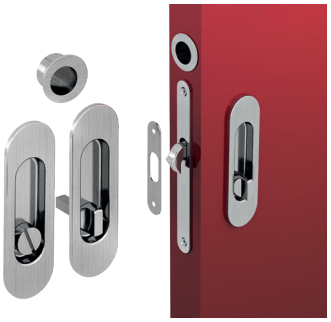

Замки с ключом

Ручки с замками, комп., упаковка картонная коробка			
цвет:	хром	никель	золото
Сантехнические замки			
Ручки круглые	372-310	372-311	372-312
Ручки квадрат	372-300	372-301	372-302
Ручки овальные	372-303	372-304	372-305
Ручки прямоугольные	372-306	372-307	372-308
Замки с ключом			
Ручки круглые	372-313	372-314	372-315
Ручки овальные	372-319	372-320	
Ручки прямоугольные	372-322	372-323	

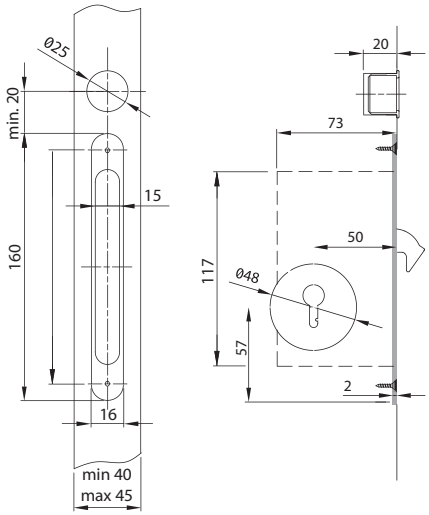

ПАНТОГРАФЫ

Штанга с ручкой и подъемным механизмом - пантографы, предлагаемые для высоких шкафов и гардеробов.

- позволяет удобно повесить и снять одежду;
- гарантирует оптимальное использование верхней части гардероба;
- регулируемая ширина.
- нагрузка 10 кг

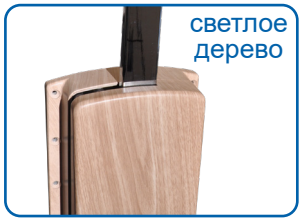

Пантографы		
№ кат.	цвет	ширина L
421-025	штанга стальная, хром, корпус черный	450-600 мм
421-026		600-830 мм
421-027		830-1150 мм
421-029	штанга алюминиевая, корпус черный	450-600 мм
421-028		600-830 мм
421-030		600-1150 мм
421-037	штанга алюминиевая, корпус серебряный	450-600 мм
421-038		600-830 мм
421-039		830-1150 мм
421-040	штанга стальная, хром, корпус серебряный	450-600 мм
421-041		600-830 мм
421-042		830-1150 мм
421-067	штанга алюминиевая, белый корпус	450-600 мм
421-068		600-830 мм
421-069		830-1150 мм
421-043	штанга стальная, хром, корпус светлое дерево	450-600 мм
421-044		600-830 мм
421-045		830-1150 мм

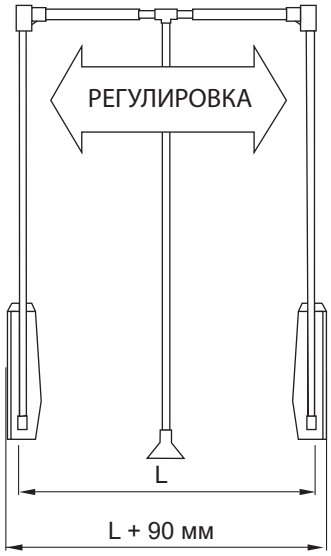

ширина проема шкафа = L + 90 мм
ширина штанги вешалки = L

ОГРАЖДЕНИЯ И ПЕРИЛА
(ШКАФЫ, ГАРДЕРОБЫ, МЕЖКОМНАТНЫЕ ДВЕРИ, СКЛАДНЫЕ ПЕРЕГОРОДКИ)

СИСТЕМА ПЕРИЛ ДЛЯ ИНТЕРЕРА
ДЛЯ ИСПОЛЬЗОВАНИЯ В ИНДИВИДУАЛЬНОМ СТРОИТЕЛЬСТВЕ **90**

СИСТЕМА ПОРУЧНЕЙ ДЛЯ ИНТЕРЬЕРА

Предлагаем компоненты высокого качества для самостоятельной установки поручней и балюстрад.

Материал - сталь, покрытие - хром либо крацованный никель

Диаметр трубы поручня ø40

Заполнитель между балясинами - 3 трубы ø12

Внимание: поручни и балюстрады могут использоваться в индивидуальном строительстве только внутри помещений.

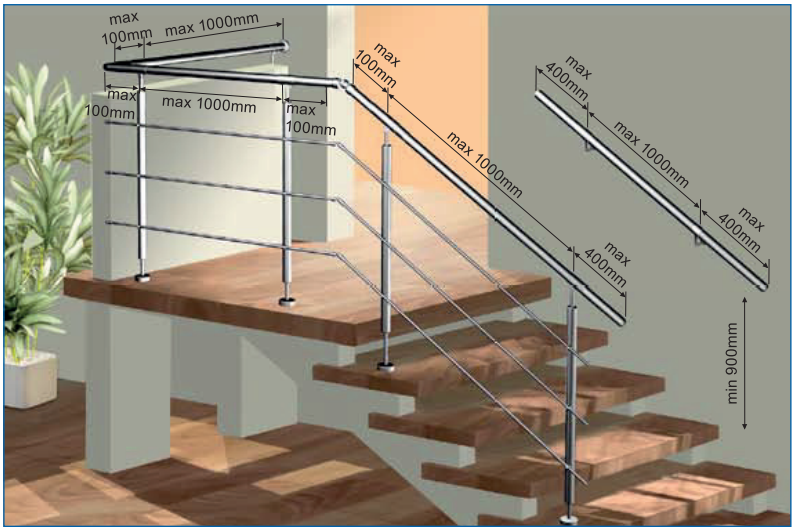

хром

крацованный никель

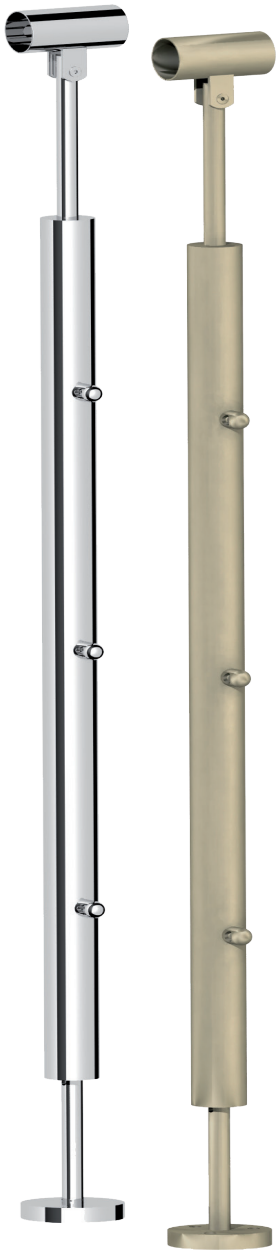

балясина 960-1060 мм

Система поручней, отделка - хром	
№ кат.	описание
421-015	балясина сталь. ø40, 960-1060мм, хром
421-500	труба стальная ø40x1800, хром
421-501	труба стальная ø40x2400, хром
421-508	труба стальная ø40x3000, хром
421-514	заглушка выпуклая ø40, хром, 2 шт.
421-515	заглушка плоская ø40, хром, 2 шт.
421-016	труба стальная ø12x300, хром
116-191	заглушка трубы Ø12, хром
116-193	заглушка трубы ø12, хром
421-560	соединитель регулирующий Ø12, хром, 3 шт.
421-510	крепеж на стену, хром
421-511	стенной соединительный крепеж на стену, хром
421-516	крепеж прямой, хром
421-517	розетка Ø40, хром
421-561	регулируемый соединитель труб Ø40, хром
421-513	угловой элемент 90°, хром
421-512	угловой элемент 135°, хром

Аксессуары для монтажа	
№ кат.	описание
421-530	приспособление для резки труб Ø6 - 45

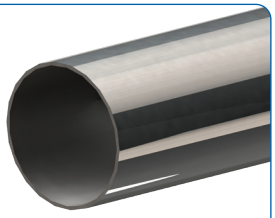

стальная труба ø40

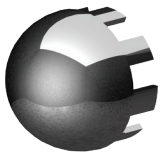

заглушка выпуклая

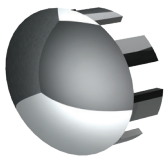

заглушка плоская

Элементы заполнения балюстрад между балясинами

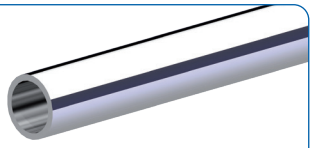

стальная труба ø40

заглушка трубы ø12

соединитель регулируемый для трубы Ø12

№ кат. 421-530

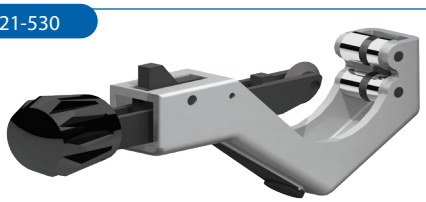

приспособление для резки труб Ø6 ÷45

СИСТЕМА ПОРУЧНЕЙ ДЛЯ ИНТЕРЬЕРА

Элементы поручней, отделка - крацованный никель	
№ кат.	описание
421-011	балясина стальная Ø40, 960-1060 мм, крацованный никель
421-503	труба стальная Ø40x1800, крацованный никель
421-504	труба стальная Ø40x2400, крацованный никель
421-509	труба стальная Ø40x3000
421-524	заглушка выпуклая Ø40, крацованный никель, 2 шт.
421-525	заглушка плоская Ø40, крацованный никель, 2 шт.
421-012	труба стальная, Ø12x3000, крацованный никель
116-192	заглушка для трубы Ø12, крацованный никель
116-193	заглушка для трубы Ø12, металлическая, 6 шт.
421-570	соединитель регулир. Ø12, крацованный никель, 3 шт.
421-520	стенной крепеж, крацованный никель
421-521	соединительный стенной крепеж, крацованный никель
421-526	крепеж универсальный, крацованный никель
421-527	розетка, крацованный никель
421-571	регулир. соединитель труб Ø40, крацованный никель
421-523	дуга 90°, крацованный никель
421-522	дуга 135°, крацованный никель

стенной крепеж

соединительный стенной крепеж

крепеж прямой

розетка

регулируемый соединитель для трубы ø40

дуга 90°

дуга 135°

СИСТЕМЫ ДЛЯ СТАВНЕЙ

Наше предложение охватывает широкую гамму систем для ставней. Рекомендуем:

С АВТОМАТИЧЕСКИМ ПРИВОДОМ

ОТКРЫВАЕМЫЕ/ЗАКРЫВАЕМЫЕ ВРУЧНУЮ

WIN-SLIDE R

Система для раздвижных ставней.

- безопасность
- простой монтаж
- адаптация диапазона движения
- приспособление к домашней автоматике
- регулировка системы по вертикали и по горизонтали.

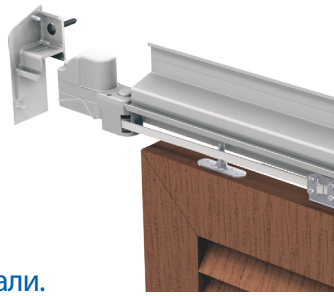

WIBAT

Электроприводы для распашных ставней.

- для всех видов скобяных изделий
- простой монтаж
- для зданий различной конструкции
- эстетика - невидимый механизм
- адаптация диапазона движения
- приспособление к домашней автоматике.

WIBAT APPLIQUE

Система для распашных ставней.

- простой и быстрый монтаж
- адаптация диапазона движения
- для зданий различной конструкции
- приспособление к домашней автоматике.

WIN-FOLD II

Система для складывающихся ставней.

- установка внутри оконного проема
- установка на стене
- возможность применения на окнах и дверях.

SPORTUB SERIA 500

Система для складывающихся ставней.

- установка на стене
- возможность применения системы на окнах и дверях.
- для всех видов панелей: из дерева, алюминия, ПХВ.

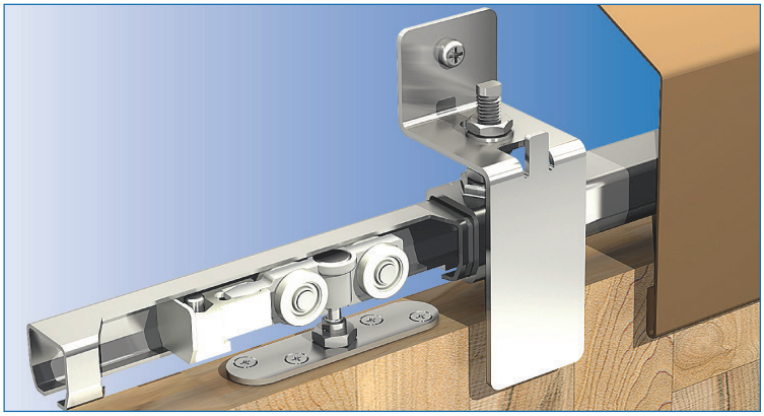

WIN-STH

Системы для раздвижных ставней со стальными направляющими.

- установка на стене
- всестороннее применение
- для всех видов панелей: из дерева, алюминия, ПХВ.

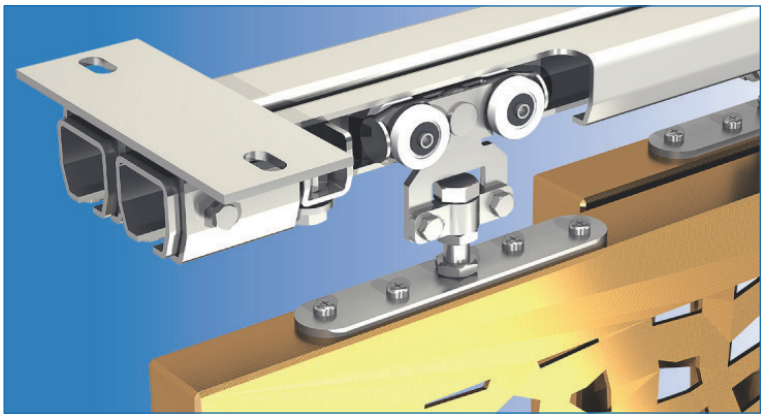

WIN-STS

Системы для раздвижных ставней со стальными направляющими.

- безопасность и практичность
- всестороннее применение
- для всех видов панелей: из дерева, алюминия, ПХВ.

СИСТЕМЫ ТЕХНОЛОГИЧЕСКОГО ПОДВЕСНОГО ТРАНСПОРТА

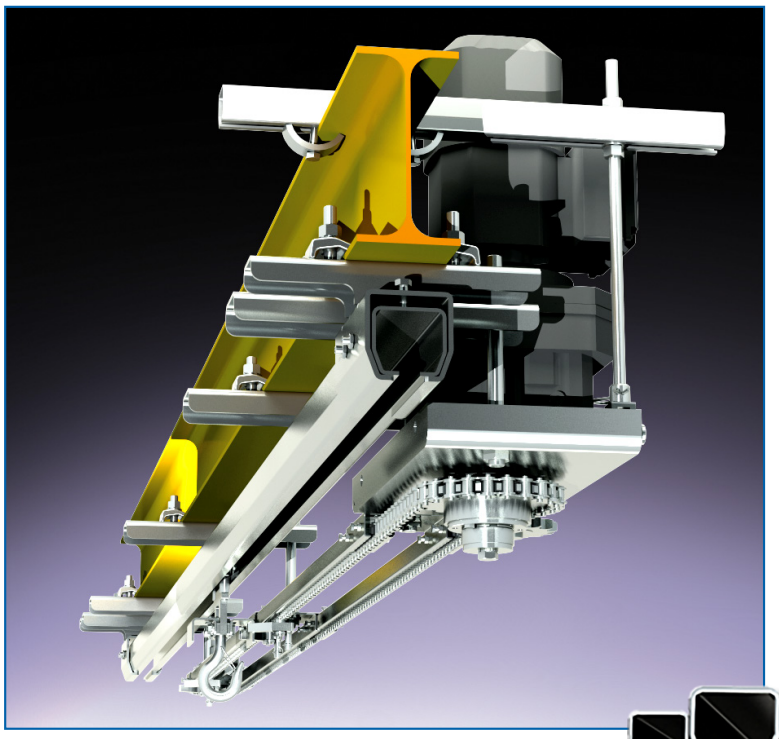

Монорельсовый подвесной транспорт

Системы технологического подвесного транспорта позволяют создать надежные решения, предназначенные для перемещения элементов весом до 2 тонн. Системы выполнены из оцинкованной стали, нержавеющей стали или алюминия.

- системы можно применять при разных условиях работы, даже при температуре до 250°C;
- применение: в производственных и лакокрасочных цехах, теплицах, сушилках, мясокомбинатах, складах, сборочных линиях и т.п.;
- многочисленные возможности конфигурации системы.

Чаще всего применяются разъезды монорельсового транспорта:

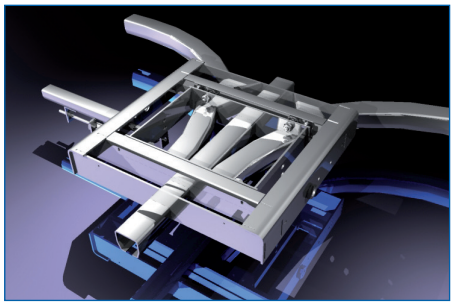

Монорельсовые транспортные системы

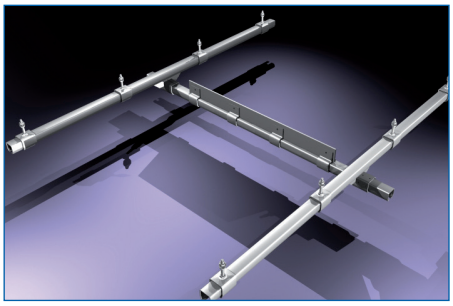

Легкие крановые системы

Механизированные транспортные системы

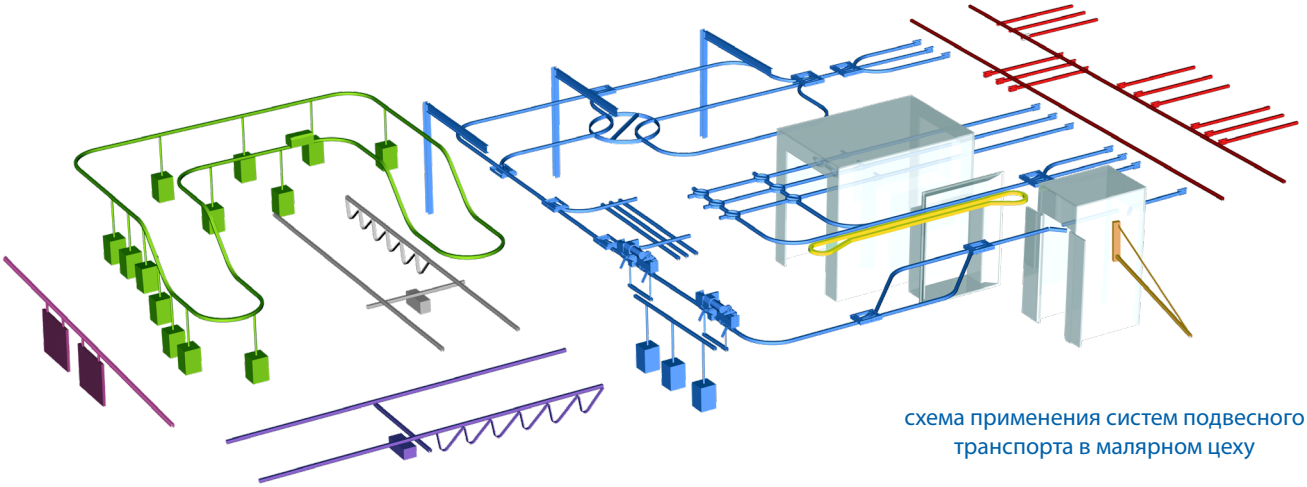

схема применения систем подвесного транспорта в малярном цеху

Полная информация на сайте: www.mantion-manutention.com

ПРИГЛАШАЕМ К СОТРУДНИЧЕСТВУ

Приглашаем к сотрудничеству торговые и оптовые компании, стационарные и интернет-магазины, производителей, мебельные студии, столярные мастерские, проектировщиков и архитекторов.

Наше предложение, как товары так и упаковка, изготовлены с точки зрения максимального приспособления к нуждам конкретного покупателя.
Единичные упаковки содержат полный комплект, что делает возможным установку раздвижных либо складных дверей. Это устраняет возможные ошибки, экономит время и уменьшает размер запасов на складе. На упаковке размещена полная информация о продукте, а внутри - монтажная инструкция и ссылка на видеоинструкцию монтажа в интернете.

Мы обеспечиваем полную маркетинговую поддержку фирмам, которые сотрудничают с нами. Также предоставляем экспозиторы товаров с подробным описанием для каждого пункта продажи. Возможна доставка технических каталогов и информационных буклетов для индивидуальных клиентов. Мы проводим обучение для продавцов и поставщиков, а также для работников технического обслуживания в каждом пункте продажи наших товаров.

www.mantion.pl

Актуальная информация, события, описание товаров, презентации наших новых продуктов..
Для скачивания в электронной версии либо для печати: каталоги, рекламные буклеты, инструкции для монтажа.

ПРИГЛАШАЕМ!

Упаковка товаров

Экспозитор ROC DESIGN

Экспозитор систем для раздвижных дверей

Упаковки ROC DESIGN

MANTION POLSKA
СИСТЕМЫ ДЛЯ РАЗДВИЖНЫХ ДВЕРЕЙ

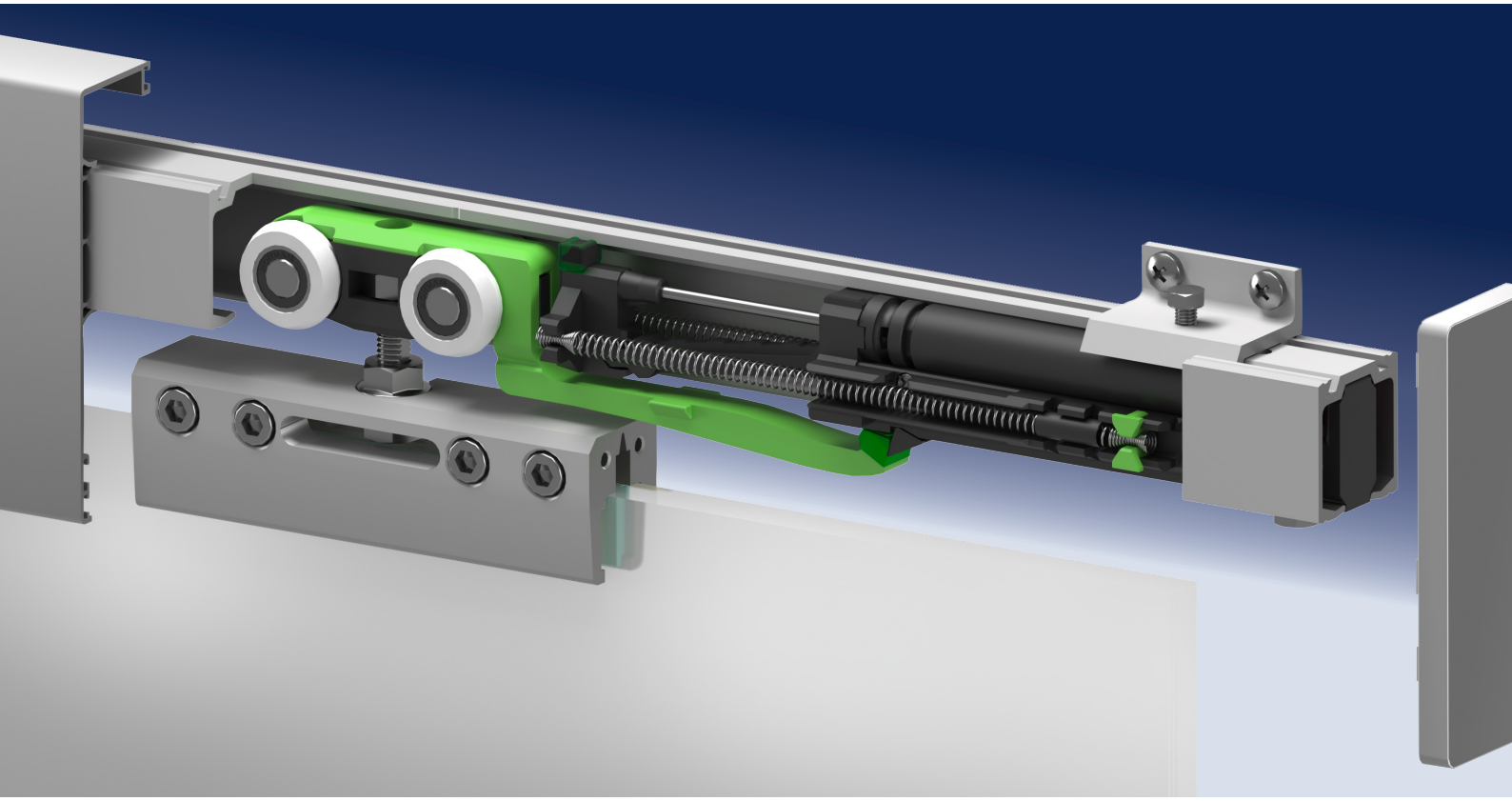

MANTION POLSKA Sp. z o.o. (Ltd)

Варшава, Польша
tel. +48 22 818 77 22
export@mantion.pl
www.mantion.pl

ZZ999-911RU.01.2021